Российская Федерация Сахалинская область
ООО "Седьмой сезон"

Свидетельство о допуске к работам № СРОСП-П-02355.2-271220122

Разработка проектно-сметной документации по объектам капитального ремонта дворовых территорий в 2018 году

ул. Блюхера 14, 14а

РАБОЧИЙ ПРОЕКТ
Том 1
Книга 2

Генеральный план
УКСО ДТ/2017-Р-ГП2

г. Южно-Сахалинск 2017 г.

Взам. инв. №	
Подпись и дата	
Инв. № подл.	

Формат А3

Российская Федерация Сахалинская область
ООО "Седьмой сезон"

Свидетельство о допуске к работам № СРОСП-П-02355.2-271220122

Разработка проектно-сметной документации по объектам капитального ремонта дворовых территорий в 2018 году

ул. Блюхера 14, 14а

РАБОЧИЙ ПРОЕКТ
Том 1
Книга 2

Генеральный план
УКСО ДТ/2017-Р-ГП2

Изм	№док.	Подпись	Дата

Взам. инв. №
Подпись и дата
Инв. № подл.

Директор В.И. Надькин

ГИП В.А. Терехов

г. Южно-Сахалинск 2017 г.

Формат А3

Ведомость чертежей графической части марки ГП

Лист	Наименование	Примечание
1	Общие данные	
2	План демонтажа	
3	План организации рельефа	
4	План земляных масс	
5	План благоустройства	
6	Разбивочный план	
7	Сводный план инженерных сетей	
8	Типы покрытий и сопряжений элементов благоустройства	

Ведомость ссылочных и прилагаемых документов

Обозначение	Наименование	Примечание
Ссылочные материалы		
СП 42.133330.2011	Градостроительство. Планировка и застройка городских и сельских поселений	
ГОСТ 21.508-93	Правила выполнения рабочей документации генеральных планов предприятий, сооружений жилищно-гражданских объектов.	
Прилагаемые материалы		
Приложение №1	Схема расстановки детского оборудования	1 лист
Приложение №2	Схема монтажа скамеек, урн и баскетбольной стойки	1 лист
Приложение №3	Схемы монтажа скульптур, детского и хозяйственного оборудования	1 лист
Приложение №4	Схема монтажа ограждения детских площадок	1 лист
Приложение №5	Схема ремонта подпорных стен и установка ограждения	1 лист
Приложение №6	Устройство ж/б лестницы Л1	2 листа

Технико-экономические показатели

Поз.	Наименование	Ед.изм.	Кол.		Примечание
1	Площадь участка в границах благ-ва очереди строительства	$м^2$	7688	100	
2	Площадь сущ. застройки	$м^2$	2980	39	
3	Площадь покрытий	$м^2$	3464	45	
4	Площадь озеленения	$м^2$	1244	16	

Технические решения, принятые в рабочих чертежах. соответствуют требованиям экологических, пртивопожарных и других норм. действующих на территории Российской Федерации и обеспечивают безопасную для жизни и здоровья людей эксплуатацию объекта при соблюдении предусмотренных рабочими чертежами мероприятий.

Главный инженер проекта Терехов В.А.

Согласовано

Взам. инв. №

Подпись и дата

Инв. № подл.

Изм.	Кол. уч.	Лист	№ док.	Подп.	Дата
ГИП		Терехов			2017
Проверил		Терехов			
Разработал		Дудинский			

УКСО ДТ/2017-Р-ГП2

Разработка проектно-сметной документации по объектам капитального ремонта дворовых территорий в 2018 году

ул. Блюхера 14, 14а

Стадия	Лист	Листов
Р	1	8

Общие данные

ООО "Седьмой сезон"

Формат А3

План демонтажа покрытий М1:500

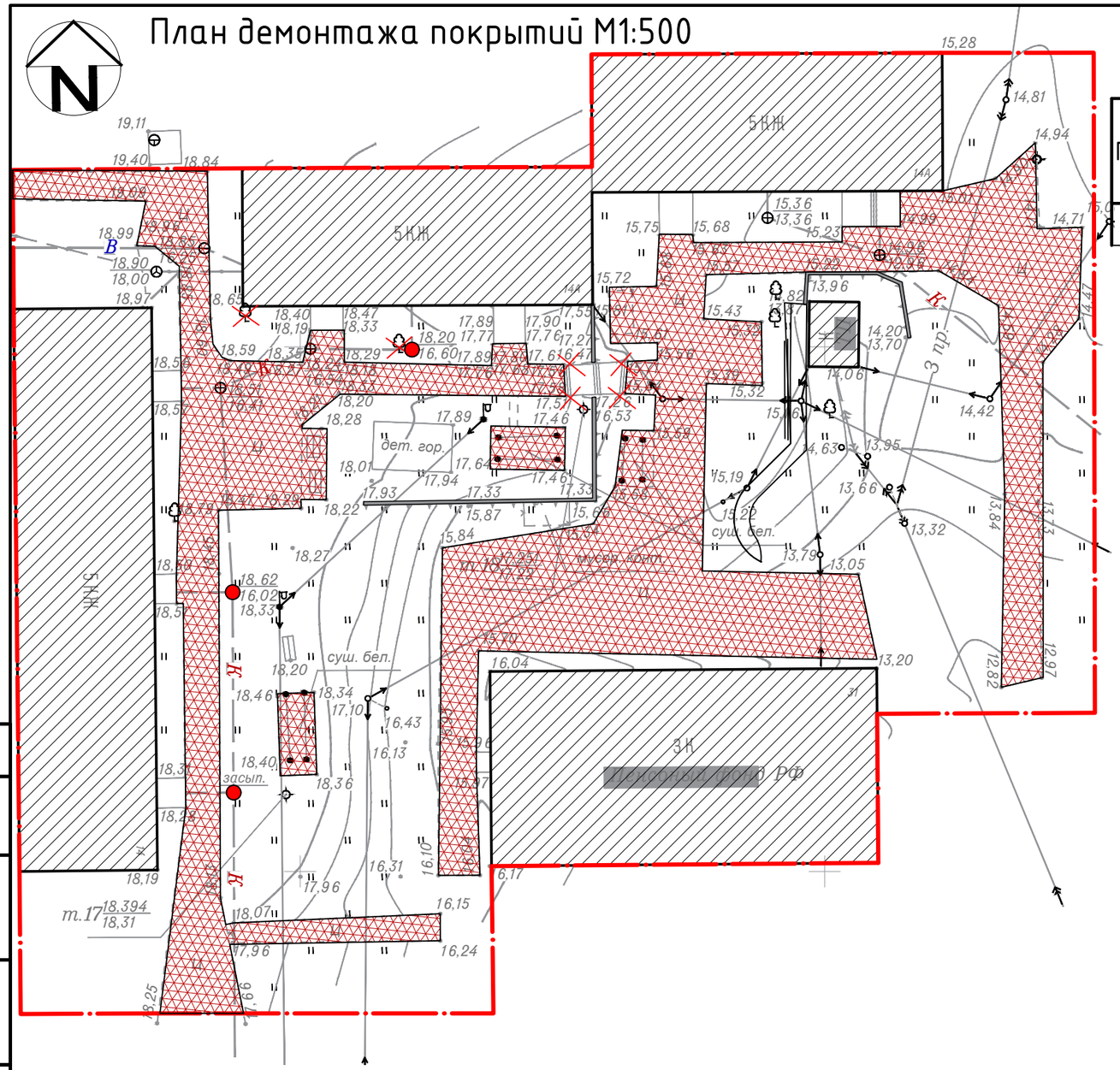

Ведомость демонтажа покрытий

Поз.	Наименование	Тип	Площадь покрытия, м^2	Примечание
1	Демонтаж цементобетонного покрытия h-15см		1800	

– спил дерева с выкорчёвкой пня – 2шт.

– демонтаж ж/б лестницы – 5м3

– срезка ж/б колец под уровень проектируемого покрытия – 0,15м3 (общая)

Согласовано

Взам. инв. №

Подпись и дата

Инв. № подл.

Изм.	Кол. уч.	Лист	№ док.	Подп.	Дата
ГИП		Терехов			2017
Проверил		Терехов			
Разработал		Дудинский			
Н.контр.		----			

УКСО ДТ/2017-Р-ГП2

Разработка проектно-сметной документации по объектам капитального ремонта дворовых территорий в 2018 году

ул. Блюхера 14, 14а

Стадия	Лист	Листов
Р	2	

План демонтажа покрытий М1:500

ООО "Седьмой сезон"

Формат А3

План организации рельефа М1:500

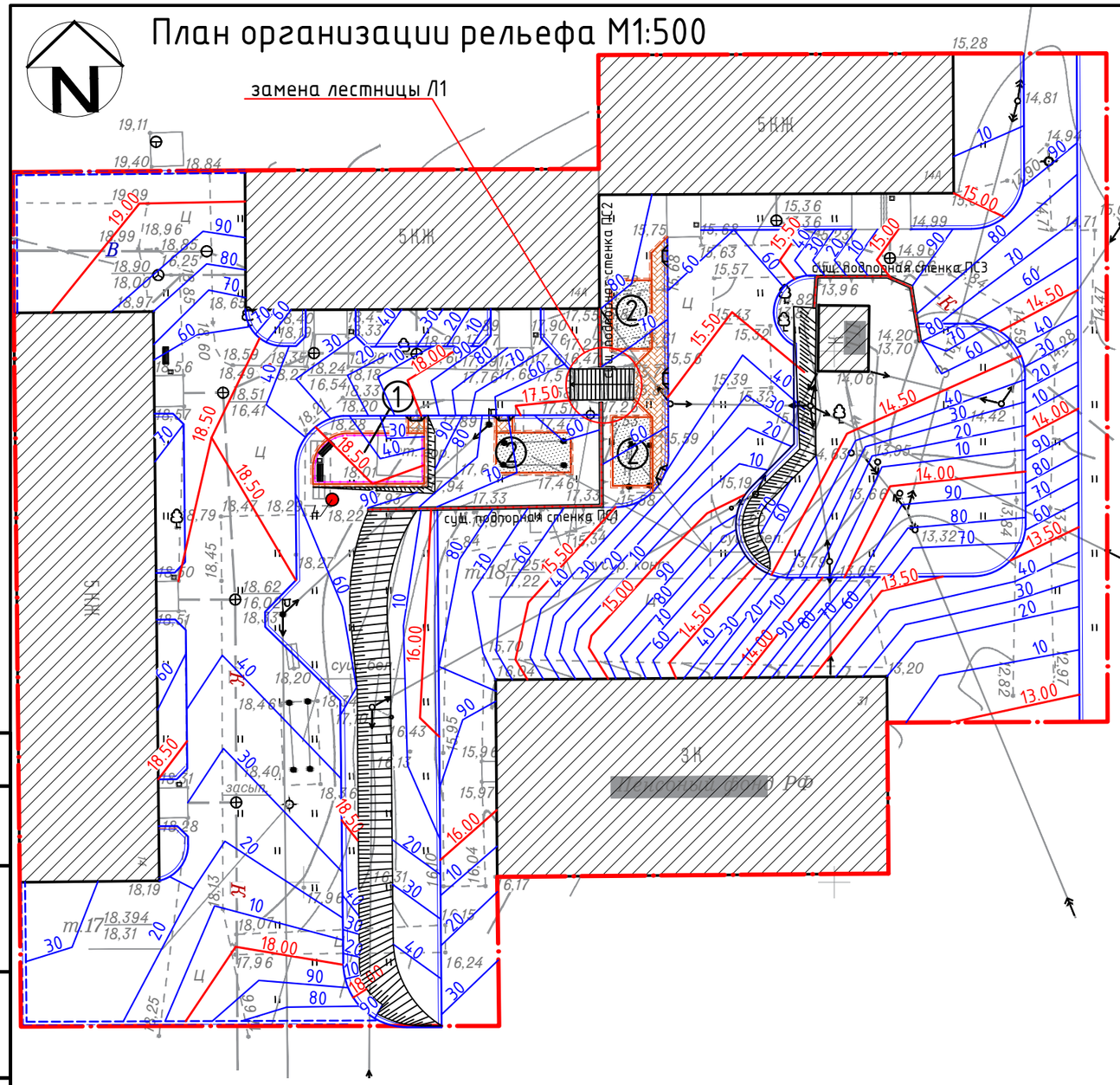

Экспликация зданий и сооружений

Номер на плане	Наименование	Примечание
1	Детская площадка	Проектируемая
2	Площадка для сушки белья и чистки ковров	Проектируемая

Условные графические обозначения

Условные обозначения	Наименование	Примечание
	Существующие здания и сооружения	
	Проезд	
	Проектируемые горизонтали	
	Откос	
	Граница работ по благоустройству	

Примечание:
1. Сечения проектных горизонталей даны через 10 см.;
2. План земляных масс см. лист № 4 данного альбома;
3. Перед началом строительства уточнить местоположение существующих сетей и обеспечить их сохранность.

Изм.	Кол. уч.	Лист	№ док.	Подп.	Дата
ГИП		Терехов			2017
Проверил		Терехов			
Разработал		Дудинский			
Н.контр.		----			

УКСО ДТ/2017-Р-ГП2

Разработка проектно-сметной документации по объектам капитального ремонта дворовых территорий в 2018 году

ул. Блюхера 14, 14а

Стадия	Лист	Листов
Р	3	

План организации рельефа М1:500

ООО "Седьмой сезон"

Согласовано

Взам. инв. №

Подпись и дата

Инв. № подл.

Формат А3

План земляных масс М1:500

Насыпь	2	156	86	0	32	99	54	0	Всего, м³	429
Выемка	-1	0	-12	-61	-16	-4	-13	0		-107

Блюхера 14-14А Советская29.dwg

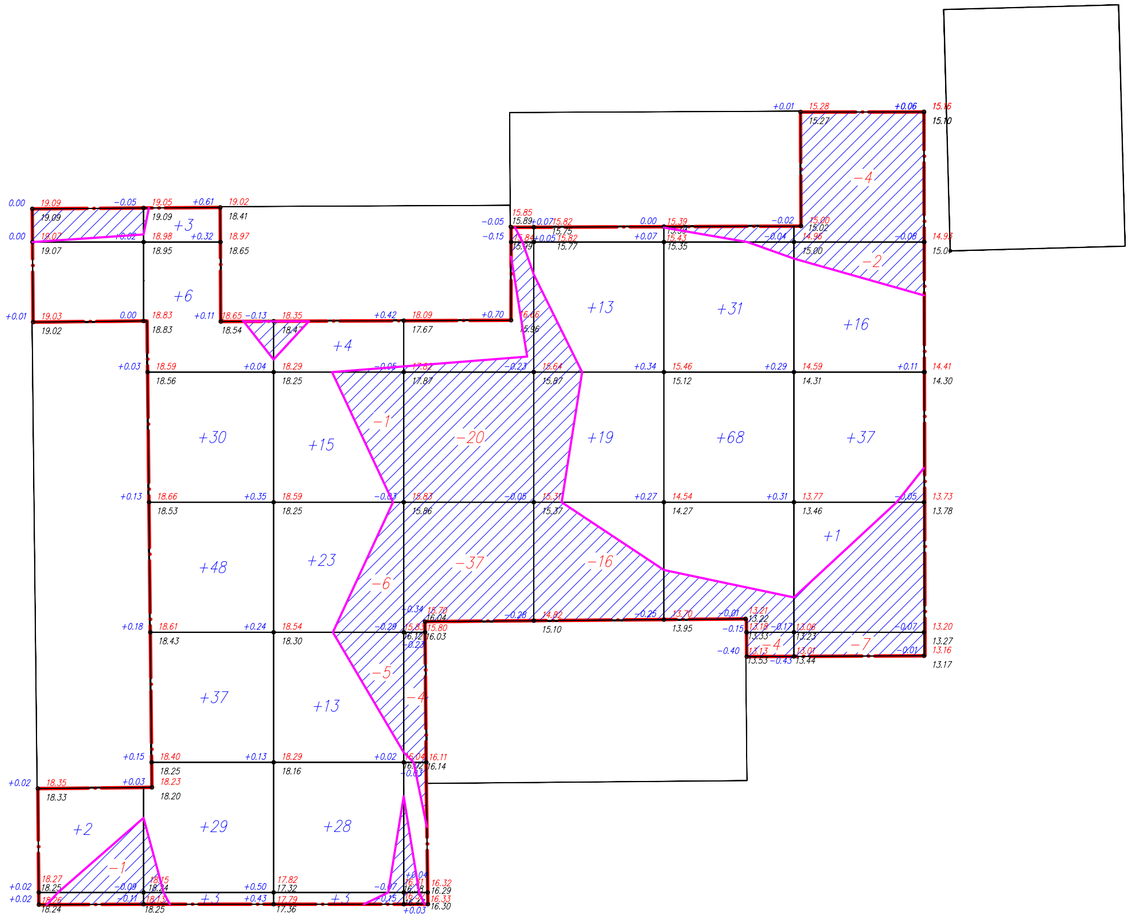

Ведомость объемов земляных работ

Наименование грунта	Количество, м3				Приме-чание
	Насыпь (+)	Выемка (-)	Насыпь (+)	Выемка (-)	
1. Грунт планировки территории	429	107			
2. Вытесненный грунт, в т.ч. при устройстве:		1550			
а) асфальтобетонного покрытия		1188			
б) тротуаров и дорожек		16			
в) детских площадок с прорезиненным покрытием		12			
г) площадки для сушки белья		23			
д) плодородного грунта h=0,10м.		311			
3. Поправка на уплотнение (остаточное рыхление)	43				
4. Всего пригодного грунта	472	1657			
5. Избыток пригодного грунта		1185*			
6. Планировка территории, м2	3674	1703			

Условные обозначения

13.73 — Проектные отметки

13.78 — Черные отметки

Линия нулевых работ

Штриховка области выемки

* в отвал

1. Расчет картограммы выполнен в програмном комплексе AutoCad Civil 3D;
2. Сетка картограммы разбита от створа проектируемого здания через 15 м.;
3. План земляных масс выполнен на основании "Плана организации рельефа."

Изм.	Кол. уч.	Лист	№ док.	Подп.	Дата
ГИП		Терехов			2017
Проверил		Терехов			
Разработал		Дудинский			
Н.контр.		----			

УКСО ДТ/2017-Р-ГП2

Разработка проектно-сметной документации по объектам капитального ремонта дворовых территорий в 2018 году

ул. Блюхера 14, 14а

Стадия	Лист	Листов
Р	4	

План земляных масс М1:500

ООО "Седьмой сезон"

Согласовано

Взам. инв. №

Подпись и дата

Инв. № подл.

Формат А3

План благоустройства территории М1:500

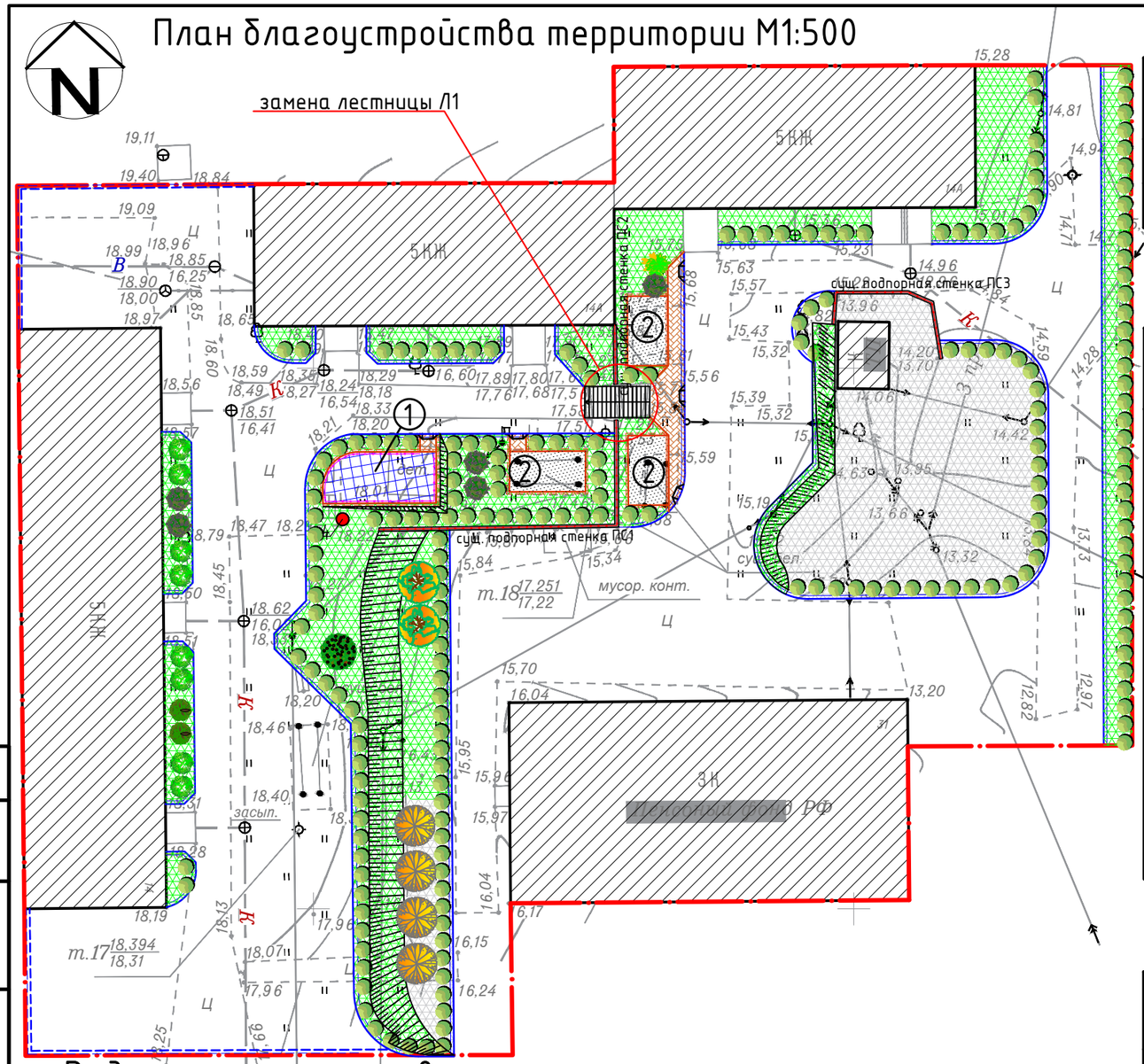

Экспликация зданий и сооружений

Номер на плане	Наименование	Примечание
1	Детская площадка	Проектируемая
2	Площадка для сушки белья и чистки ковров	Проектируемая

Сводная ведомость объемов работ по благоустройству

Поз.	Наименование	Ед. изм.	Площадь покрытия, м2	Примечание
1	Устройство асфальтобетонного покрытия проезда	м2	3298	
2	Граница работ по благоустройству территории	м2	7688	
3	Бортовой камень дорожный БР 100.30.15 по ГОСТ 6665-91*	м.п.	473	
4	Бортовой камень тротуарный БР 100.20.8 по ГОСТ 6665-91*	м.п.	121	
5	Понижение бортового камня	шт.	5	
6	Устройство плиточного покрытия тротуаров	м2	41	
7	Бетонное покрытие площадок для сушки белья и чистки ковров	м2	75	
8	Ограждение детской площадки	м.п.	26	
9	Покрытие детской площадки (Экостеп)	м2	50	
10	Ограждение на сущ. подпорных стенах ПС1, ПС2, ПС3	м.п.	54	
11	Утопленый Бортовой камень дорожный БР 100.30.15	м.п.	90	

Ведомость малых архитектурных форм и детского, спортивного оборудования

Поз.	Наименование	Кол-во, шт.	Примечание
2	Кованая урна	8	Кузнечный двор
3	Кованая скамейка	3	Кузнечный двор
4	Скульптура "Зайчик Степашка" "Возрождение" 120кг	1	"Возрождение"
5	Баскетбольная стойка Т-42М	1	"Авен"

Ведомость элементов озеленения

Поз.	Наименование		Кол-во	Примечание
	Газон	м2	980	
	Укрепление откосов посевом трав	м2	264	
	Свидина (куст.) живая изгородь	шт.	1020	с закрытой корневой системой
	Ель (дер.)	шт.	2	с закрытой корневой системой
	Черемуха (куст.)	шт.	1	с закрытой корневой системой
	Рябина (разные виды) (дер.)	шт.	1	с закрытой корневой системой
	Пузыреплодник (разные виды) (куст.) живая изгородь	шт.	81	с закрытой корневой системой
	Смородина (куст.)	шт.	2	с закрытой корневой системой
	Сирень(разные виды) (куст.)	шт.	5	с закрытой корневой системой
	Клен (дер.)	шт.	4	с закрытой корневой системой

Согласовано

Взам. инв. №

Подпись и дата

Инв. № подл.

Изм.	Кол. уч.	Лист	№ док.	Подп.	Дата
ГИП		Терехов			2017
Проверил		Терехов			
Разработал		Дудинский			
Н.контр.		----			

УКСО ДТ/2017-Р-ГП2

Разработка проектно-сметной документации по объектам капитального ремонта дворовых территорий в 2018 году

ул. Блюхера 14, 14а

Стадия	Лист	Листов
Р	5	

План благоустройства М1:500

ООО "Седьмой сезон"

Формат А3

Разбивочный план М1:500

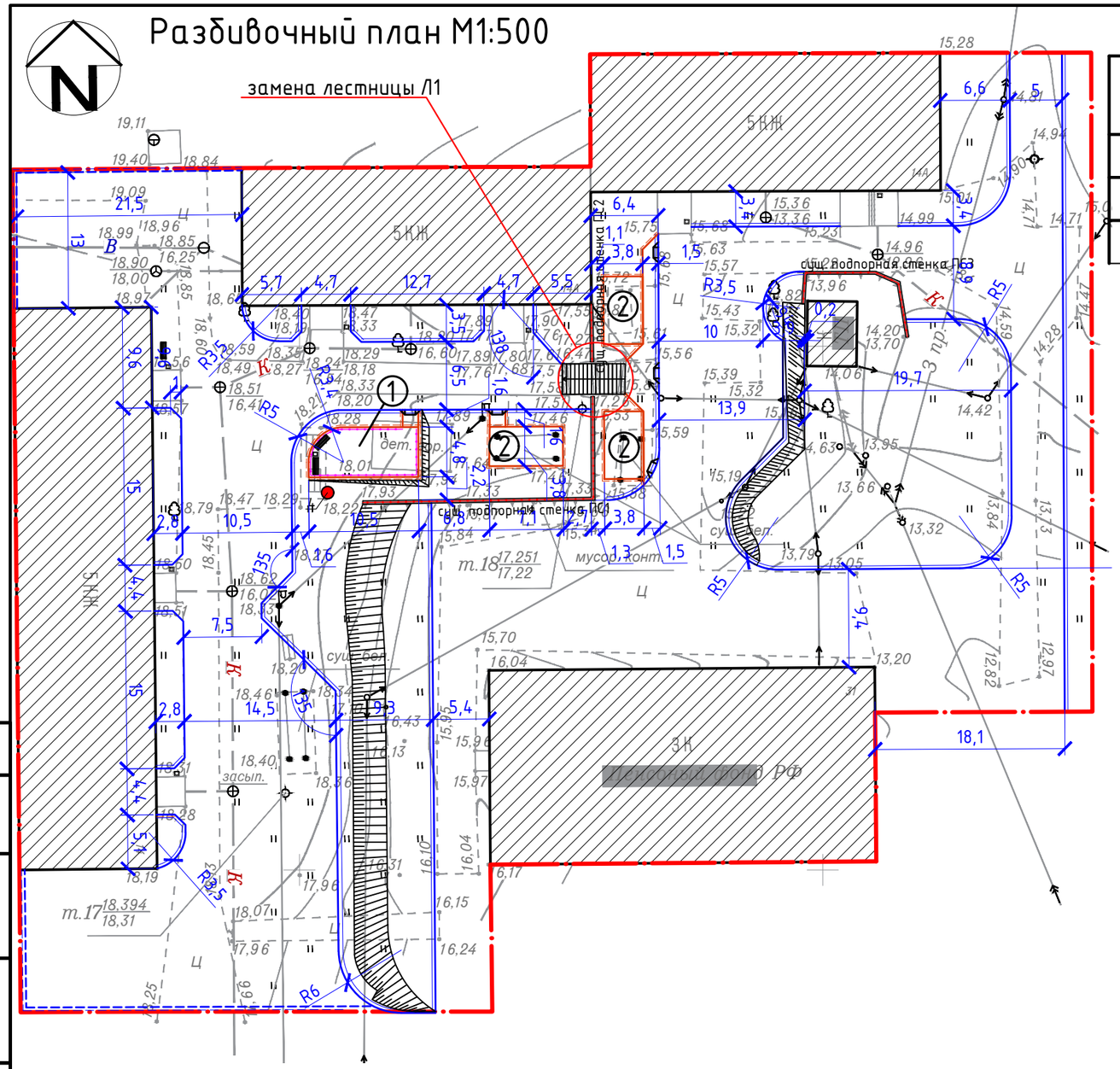

Экспликация зданий и сооружений

Номер на плане	Наименование	Примечание
1	Детская площадка	Проектируемая
2	Площадка для сушки белья и чистки ковров	Проектируемая

Примечание:

1. Разбивку вести от створов существующих зданий.
2. Размеры даны в метрах

Изм.	Кол. уч.	Лист	№ док.	Подп.	Дата
ГИП		Терехов			2017
Проверил		Терехов			
Разработал		Дудинский			
Н.контр.		----			

УКСО ДТ/2017-Р-ГП2

Разработка проектно-сметной документации по объектам капитального ремонта дворовых территорий в 2018 году

ул. Блюхера 14, 14а

Стадия	Лист	Листов
Р	6	

Разбивочный план М1:500

ООО "Седьмой сезон"

Согласовано

Взам. инв. №

Подпись и дата

Инв. № подл.

Формат А3

Сводный план инженерных сетей М1:500

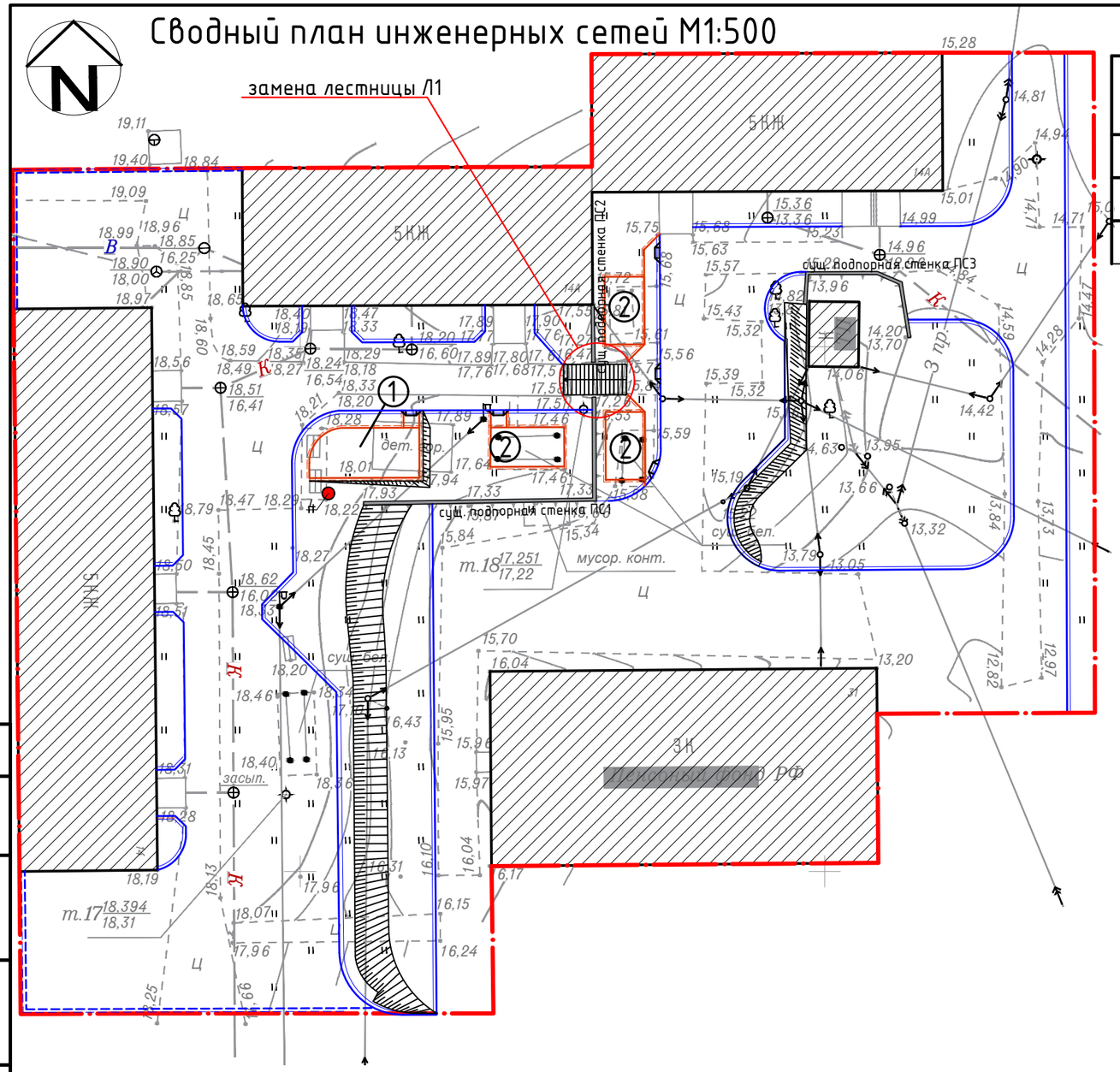

Экспликация зданий и сооружений

Номер на плане	Наименование	Примечание
1	Детская площадка	Проектируемая
2	Площадка для сушки белья и чистки ковров	Проектируемая

В — Существующая сеть водопровода

К — Существующая сеть хоз. бытовой канализации

Существующая линия электропередач

Согласовано

Взам. инв. №

Подпись и дата

Инв. № подл.

Изм.	Кол. уч.	Лист	№ док.	Подп.	Дата
ГИП		Терехов			2017
Проверил		Терехов			
Разработал		Дудинский			
Н.контр.		----			

УКСО ДТ/2017-Р-ГП2

Разработка проектно-сметной документации по объектам капитального ремонта дворовых территорий в 2018 году

ул. Блюхера 14, 14а

Стадия	Лист	Листов
Р	7	

Сводный план инженерных сетей М1:500

ООО "Седьмой сезон"

Формат А3

ТИП 1
Проезд

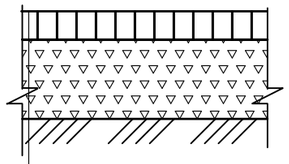

Асфальтобетон плотный горячий - 6 см	
на битуме БНД 90/130, тип Б, марка II	
Розлив битума	0,5 л/м2
Щебень фр. 0-70(М600)	-30,0 см
Уплотненный грунт	

ТИП 2
Плиточное покрытие тротуаров

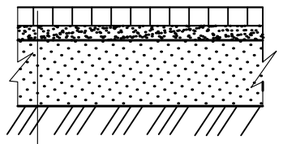

Плиточное покрытие по ГОСТ 23668-79	- 8 см
Выравнивающая цементо-песчаная смесь (1:6)	- 10 см
Песок	- 20 см
Уплотненный грунт	

ТИП 3
Бетонное покрытие площадки для сушки белья

Монолитный мелкозернистый бетон	
В22.5 F200	- 10см
Щебень фр. 0-70 (М600)	-20см
Уплотненный грунт основания	

ТИП 4
Конструкция покрытия детской, гимнастической площадки

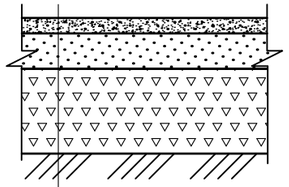

Резиновая плитка "Экостеп"	- 4,0 см
Песок по ГОСТ 8736-93	- 5,0 см
Щебень фр. 0-70 (М600)	-15,0 см
Уплотненный грунт основания	

ТИП 5
Газонное покрытие

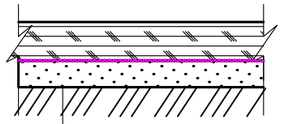

Газон	- 5 см
Растительный грунт	- 10 см
Геотекстиль Дорнит 250 г/м2	
Песок по ГОСТ 8736-93	- 10 см
Уплотненный грунт основания	

ТИП 6
Покрытие детской площадки песок

Песок по ГОСТ 8736-93 - 30см
Уплотненный грунт основания

Сопряжение "Г"

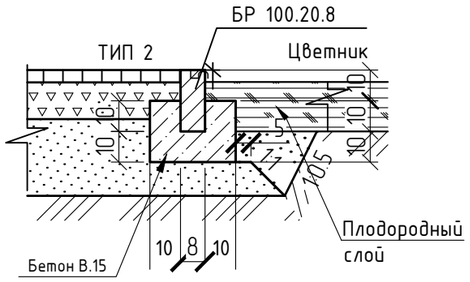

Сопряжение "А"

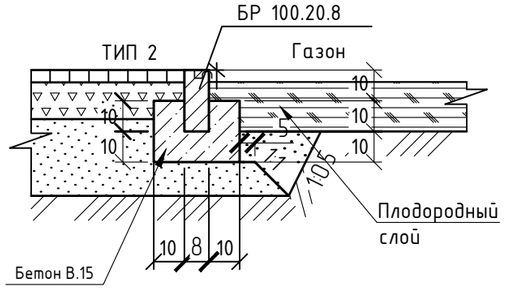

Сопряжение "В"

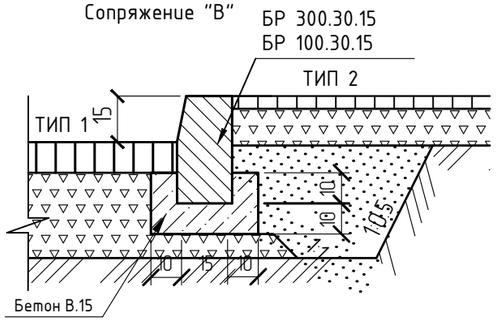

Сопряжение "Д5"

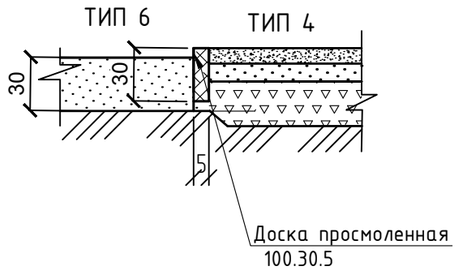

Сопряжение "Б"

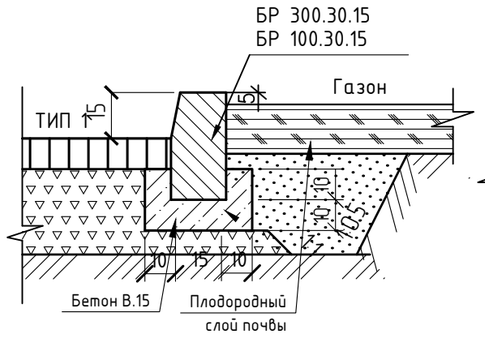

Сопряжение "Д2"

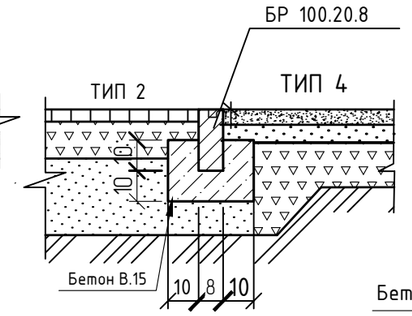

Сопряжение "Д1"

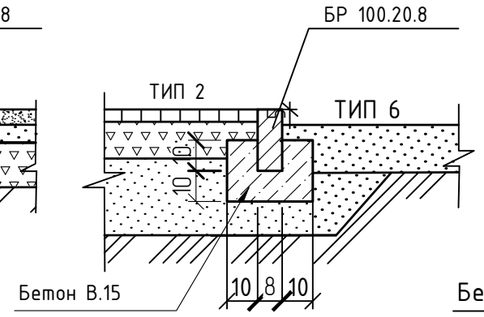

Сопряжение "Д4"

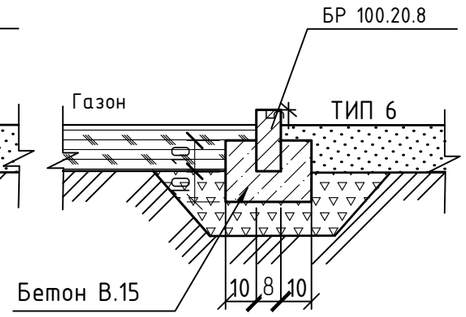

Сопряжение "Д3"

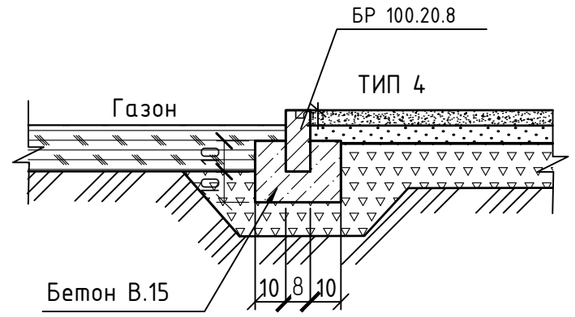

Места съездов для инвалидов

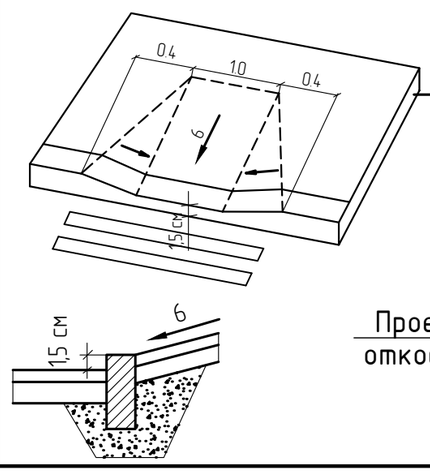

Укрепление откоса

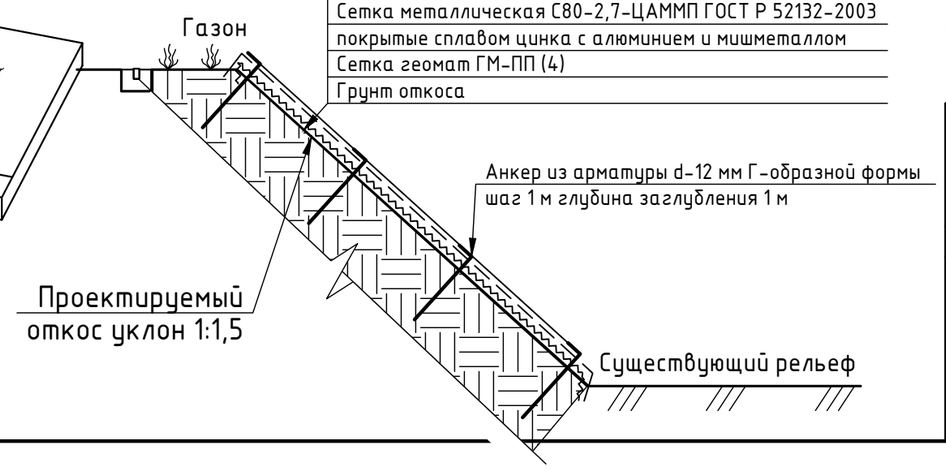

Газон посевной (плодородный грунт)	h=0.15м
Сетка металлическая С80-2,7-ЦАММП ГОСТ Р 52132-2003	
покрытые сплавом цинка с алюминием и мишметаллом	
Сетка геомат ГМ-ПП (4)	
Грунт откоса	

1. Размеры даны в сантиметрах.
2. Бортовые камни приняты по ГОСТ 6665-91; ГОСТ 32018-2012
3. Щебень принят по ГОСТ 8267-93*. Песок принят по ГОСТ 8736-93*
4. Перед устройством основания проектируемого газона произвести тщательную очистку участка от мусора;
5. Раскладку рулона геотекстиля газонного проводят с нахлестом 10-15 см;
6. Площадь сетки С80-2,7-ЦАММП на укрепление откосов - 264м2. Кол-во арматурных анкеров - 264шт.

Изм.	Кол. уч.	Лист	№ док.	Подп.	Дата	УКСО ДТ/2017-Р-ГП2		
						Разработка проектно-сметной документации по объектам капитального ремонта дворовых территорий в 2018 году		
ГИП		Терехов			2017	ул. Блюхера 14, 14а	Стадия	Лист	Листов
							Р	8	
Проверил		Терехов				Типы покрытий и элементов благоустройства	ООО "Седьмой сезон"	
Разработал		Дудинский						
Н.контр.		----						

Согласовано

Взам. инв. №

Подпись и дата

Инв. № подл.

Формат А3

Схема расстановки детского оборудования

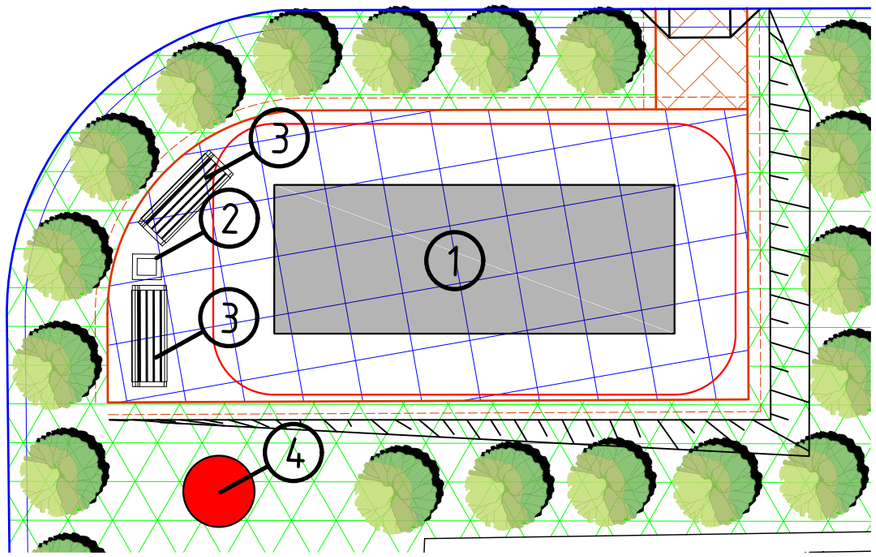

1. Существующий детский комплекс (перенос-демонтаж/монтаж)

2. Кованая урна "Кузнечный двор" - 8шт.

3. Кованая скамья "Кузнечный двор" - 3 шт.

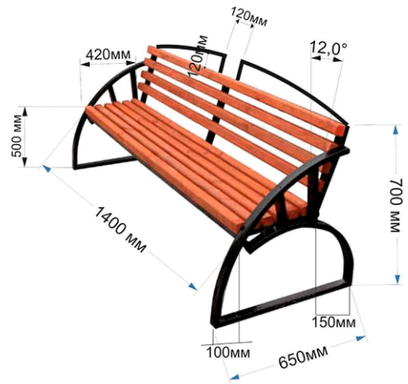

4. Скульптура "Зайчик Степашка" "Возрождение" 120кг

5. Баскетбольная стойка Т-42М, Авен

Параметры
Длина:
1370 мм
Ширина:
1200 мм
Высота:
3360 мм

Условные обозначения:

- резиновое покрытие детской площадки
- граница зоны безопасности

Изм.	Кол. уч.	Лист	№ док.	Подп.	Дата	УКСО ДТ/2017-Р-ГП2		
						Разработка проектно-сметной документации по объектам капитального ремонта дворовых территорий в 2018 году		
ГИП		Терехов			2017	ул. Блюхера 14, 14а	Стадия	Лист	Листов
							Р	1	
Проверил		Терехов				Приложение №1 Схема расстановки детского оборудования	ООО "Седьмой сезон"		
Разработал		Дудинский							
Н.контр.		----							

Согласовано

Взам. инв. №

Подпись и дата

Инв. № подл.

Формат А3

Схема монтажа скамеек и урн

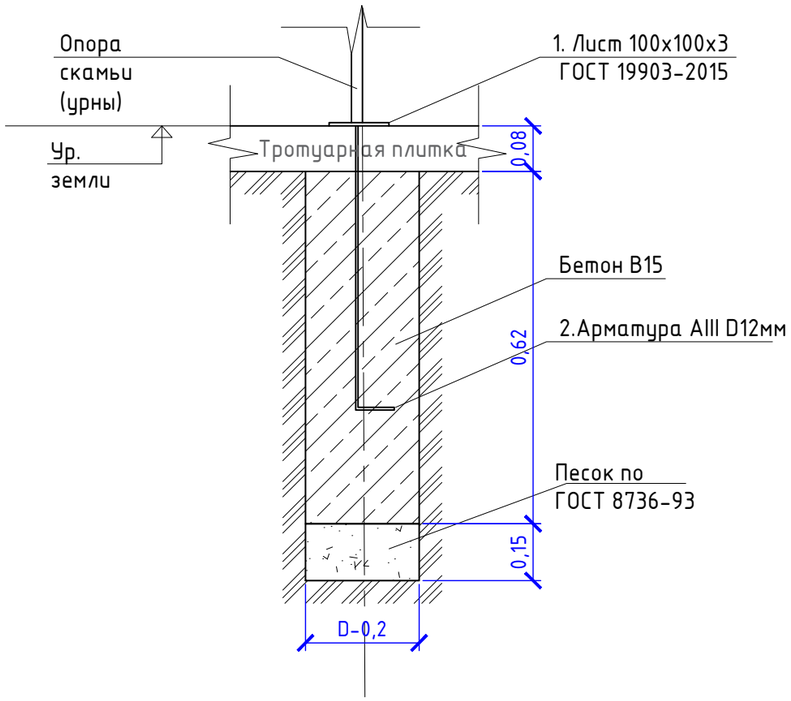

Схема монтажа баскетбольной стойки

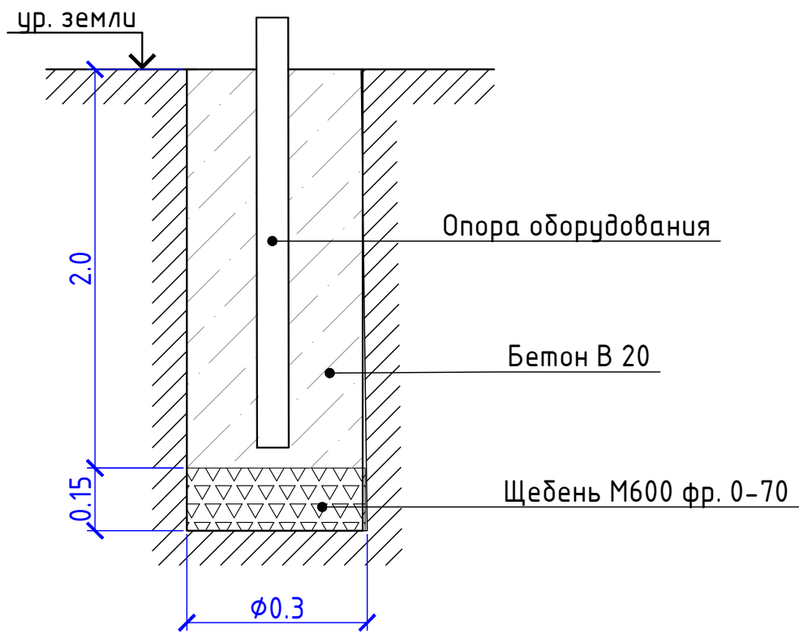

Ведомость материалов на монтаж опор скамеек и урн

Поз.	Обозначение	Наименование	Кол.	Масса ед., кг	Итого
1	ГОСТ 19903-2015	Лист 100х100х3 шт.	28	0,23	6,44
2	ГОСТ 5781-82	Арматура AIII D12 L-800мм шт.	28	0,71	19,88
		Бетон В15 м3	28	0,02	0,56
		Песок м3	28	0,003	0,084

1. Скамьи и урны устанавливать на закладные детали и бетонировать.
2. На каждую скамью по 4 опоры крепления, на каждую урну по 2 опоры крепления.
3. Катет шва при сварке принять минимальной толщине свариваемых деталей.

Ведомость материалов на монтаж баскетбольной стойки

Поз.	Обозначение	Наименование	Кол.	Масса ед., кг	Итого
		Бетон В20 м3	1	0,14	0,14
		Щебень фр. 0-70 м3	1	0,01	0,01

1. Глубину монтажа баскетбольной стойки см. паспорт объекта.

Согласовано

Взам. инв. №

Подпись и дата

Инв. № подл.

Изм.	Кол. уч.	Лист	№ док.	Подп.	Дата	УКСО ДТ/2017-Р-ГП2			
						Разработка проектно-сметной документации по объектам капитального ремонта дворовых территорий в 2018 году			
ГИП		Терехов			2017	ул. Блюхера 14, 14а	Стадия	Лист	Листов
							Р	1	
Проверил		Терехов				Приложение №2 Схема монтажа скамеек, урн и баскетбольной стойки	ООО "Седьмой сезон"		
Разработал		Дудинский							
Н.контр.		----							

Формат А3

Схема монтажа скульптур

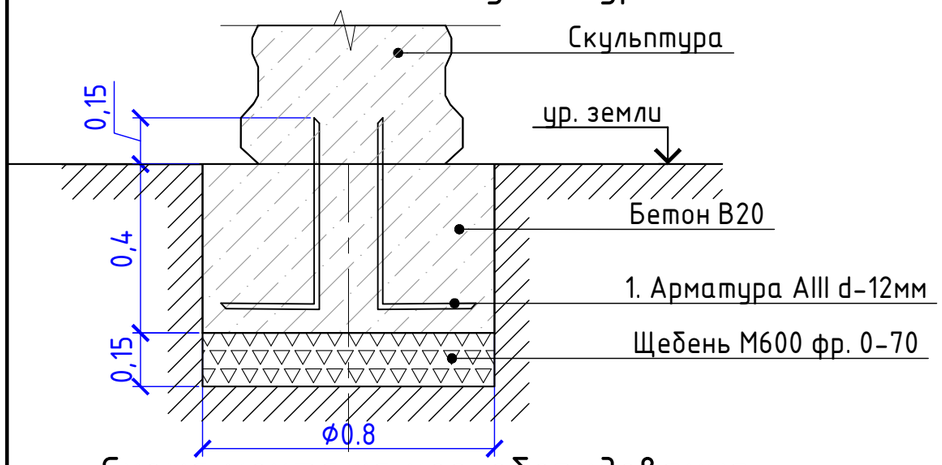

Схема монтажа хоз. оборудования

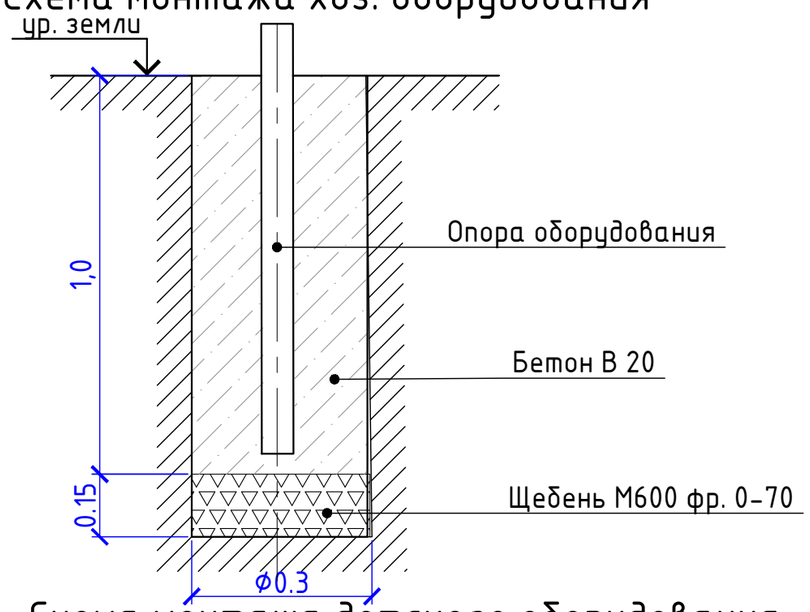

Схема монтажа детского оборудования

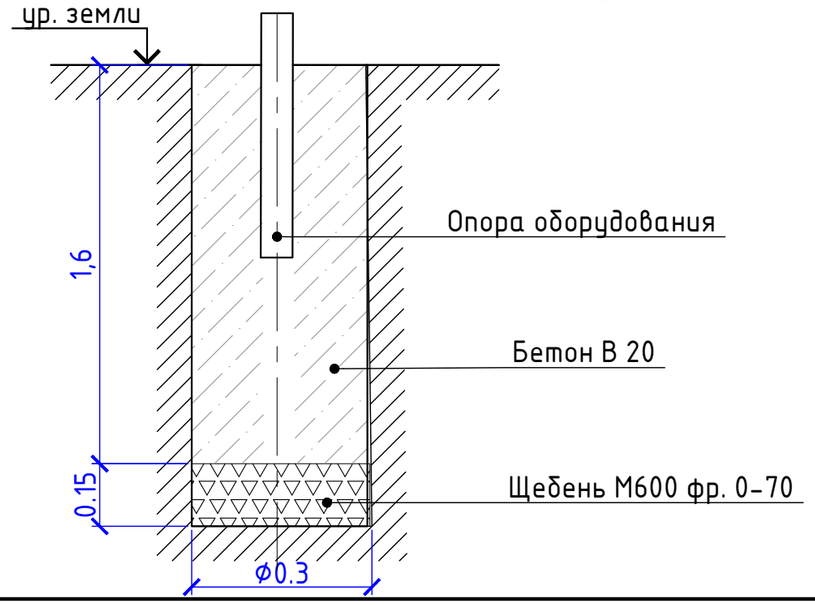

Ведомость материалов на монтаж скульптуры

Поз.	Обозначение	Наименование	Кол.	Масса ед., кг	Итого
1	ГОСТ 5781-82	Арматура AIII D12 L-700мм шт.	2	0,62	1,24
		Бетон В20 м3	1	0,20	0,20
		Щебень фр. 0-70 м3	1	0,003	0,003

1. Скульптуры устанавливать на арматурные стержни (клеевым составом) предварительно просверлив отверстия в скульптуре.
2. Общий вес скульптур 120кг.

Ведомость материалов на монтаж хоз. оборудования

Поз.	Обозначение	Наименование	Кол.	Масса ед., кг	Итого
		Бетон В20 м3	20	0,07	1,4
		Щебень фр. 0-70 м3	20	0,01	0,2

1. Существующее хоз. оборудование демонтировать неразрушающим способом и перенести (монтировать) на проектируемые площадки для сушки белья и чистки ковров согласно плану благоустройства.
2. Общий вес оборудования 300кг.

Ведомость материалов на монтаж детского оборудования

Поз.	Обозначение	Наименование	Кол.	Масса ед., кг	Итого
		Бетон В20 м3	16	0,11	1,76
		Щебень фр. 0-70 м3	16	0,01	0,16

1. Существующее детское оборудование демонтировать неразрушающим способом и перенести (монтировать) согласно плану расстановки детского оборудования.
2. Общий вес оборудования 190кг.

Изм.	Кол. уч.	Лист	№ док.	Подп.	Дата	УКСО ДТ/2017-Р-ГП2			
						Разработка проектно-сметной документации по объектам капитального ремонта дворовых территорий в 2018 году			
ГИП		Терехов			2017	ул. Блюхера 14, 14а	Стадия	Лист	Листов
							Р	1	
Проверил		Терехов				Приложение №3 Схемы монтажа скульптур, детского и хозяйственного оборудования	ООО "Седьмой сезон"		
Разработал		Дудинский							
Н.контр.		----							

Согласовано

Взам. инв. №

Подпись и дата

Инв. № подл.

Формат А3

Ограждение детской площадки металлическое О-315 "АВЕН"

Длина:
2000 мм
Высота:
625 мм

Общее кол-во секций - 13 шт.

Расход на бетонирование 1 опоры ограждения - 0,03 м.куб.

Общий расход на бетонирование опор ограждения - 0,42 м.куб.

Общий расход на щебень поддетонное основание - 0,042 м.куб.

Схема бетонирования стоек ограждения

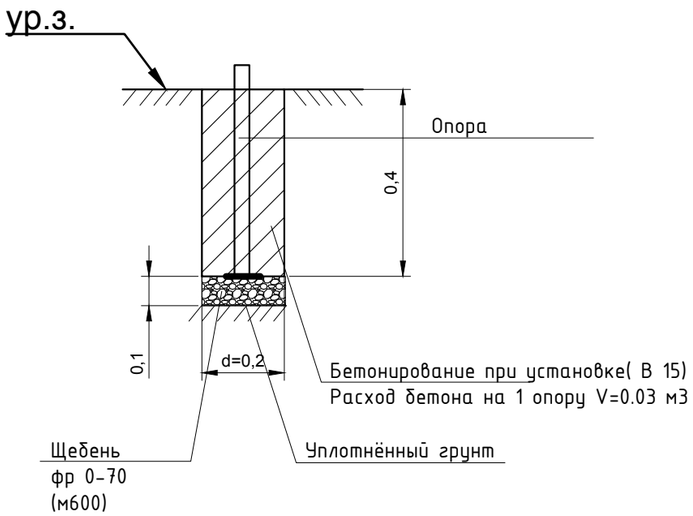

Изм.	Кол. уч.	Лист	№ док.	Подп.	Дата	УКСО ДТ/2017-Р-ГП2		
						Разработка проектно-сметной документации по объектам капитального ремонта дворовых территорий в 2018 году		
ГИП		Терехов			2017	ул. Блюхера 14, 14а	Стадия	Лист	Листов
							Р	2	
Проверил		Терехов				Приложение №4 Схема монтажа ограждения детских площадок	ООО "Седьмой сезон"		
Разработал		Дудинский							
Н.контр.		----							

Согласовано

Взам. инв. №

Подпись и дата

Инв. № подл.

Формат А3

Схема ремонта подпорных стен с новым ограждением

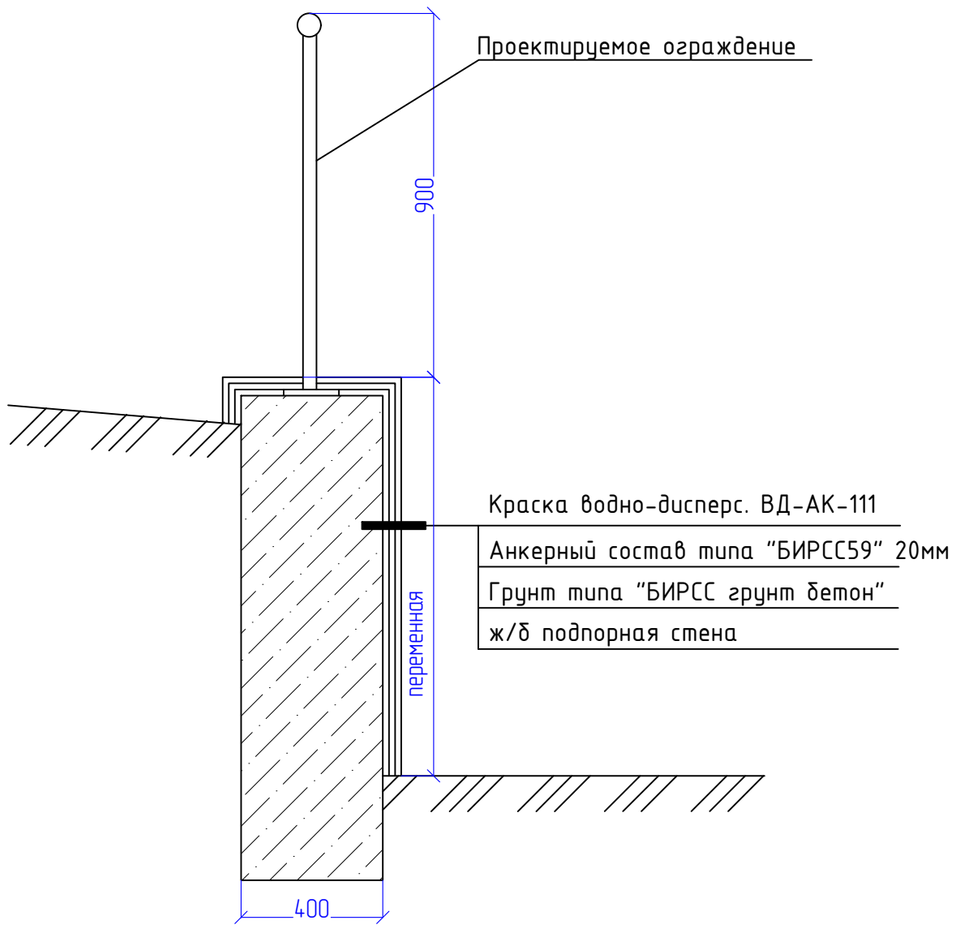

1. Ремонтируемая площадь подпорной стены ПС1 - 110м2
2. Ремонтируемая площадь подпорной стены ПС2 - 12м2
3. Ремонтируемая площадь подпорной стены ПС3 - 30м2

Перед началом работ подпорную стенку очистить от мусора и пыли

Спецификация элементов одной секции ограждения

Марка, поз.	Обозначение	Наименование	Кол.	Масса ед., кг	Примеч. общий вес кг
1	ГОСТ 10704-91	Труба60х1,4 L=900мм	1	1,82	1,82
2	ГОСТ 10704-91	Труба60х1,4 L=3000мм	2	6,06	12,12
3	ГОСТ 10704-91	Труба30х1,4 L=700мм	14	0,69	9,66
4	ГОСТ 19903-74	Лист 150х150х6	1	1,05	1,05
		Анкер "Hilti" -150 шт.	4		

Секция ограждения

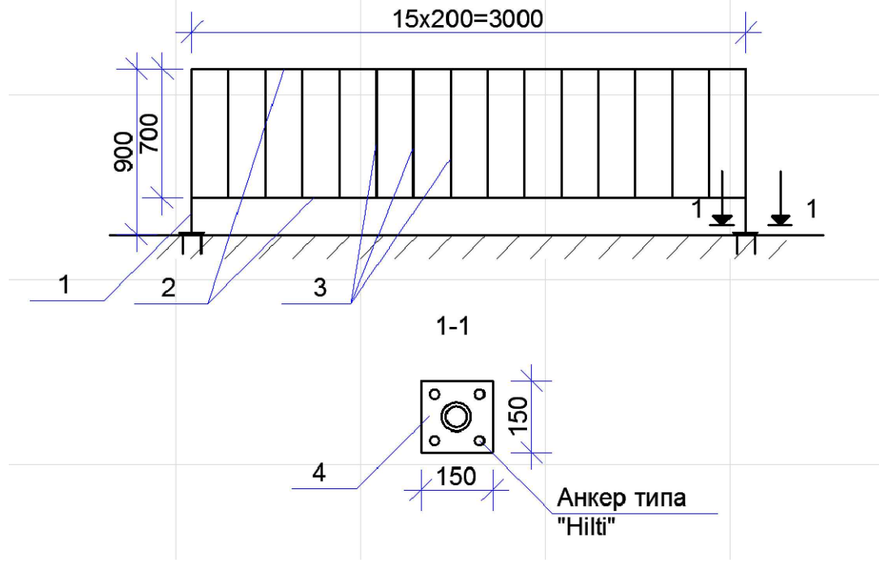

1. Для Подпорной стены ПС1 на ограждение (30п.м.) необходимо 10 секций + поз1.Труба60х1,4 L900 (1шт.) + поз4.Лист 150х150х6 (1шт.) + Анкер "Hilti" -100 (4шт.) - завершающая стойка.
2. Для Подпорной стены ПС2 на ограждение (6п.м.) необходимо 2 секции + поз1.Труба60х1,4 L900 (1шт.) + поз4.Лист 150х150х6 (1шт.) + Анкер "Hilti" -100 (4шт.) - завершающая стойка.
3. Для Подпорной стены ПС3 на ограждение (18п.м.) необходимо 6 секций + поз1.Труба60х1,4 L900 (1шт.) + поз4.Лист 150х150х6 (1шт.) + Анкер "Hilti" -100 (4шт.) - завершающая стойка.

Катет шва принять минимальной толщине свариваемых деталей

Все металлические изделия после сварки огрунтовать ГФ21, затем окрасить ПФ115.

Площадь окраски 1 секции 2,4м2 х 18шт. = 43,2м2

						УКСО ДТ/2017-Р-ГП2		
						Разработка проектно-сметной документации по объектам капитального ремонта дворовых территорий в 2018 году		
Изм.	Кол. уч.	Лист	№ док.	Подп.	Дата			
ГИП		Терехов			2017	ул. Блюхера 14, 14а	Стадия	Лист	Листов
							Р	1	
Проверил		Терехов				Приложение №5 Схема ремонта подпорных стен и установка ограждения	ООО "Седьмой сезон"		
Разработал		Дудинский							
Н.контр.		----							

Согласовано

Взам. инв. №

Подпись и дата

Инв. № подл.

Формат А3

Устройство ж/б лестницы Л1 (ограждение)

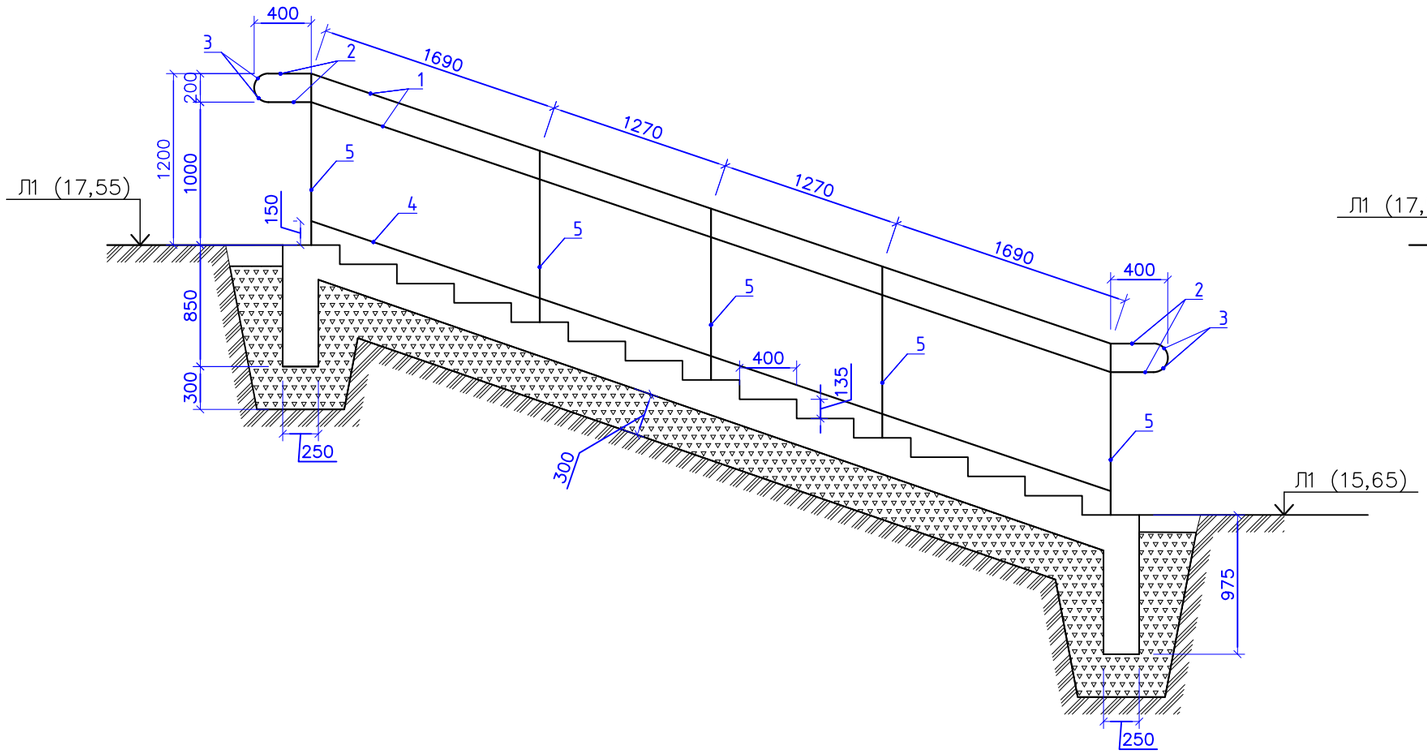

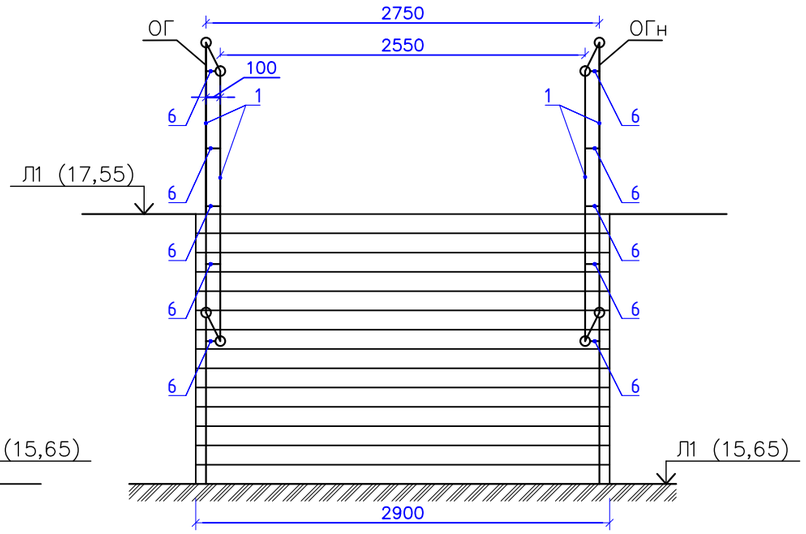

Спецификация элементов на одно ограждение

Марка, поз.	Обозначение	Наименование	Кол.	Масса ед., кг	Примеч. (общий вес) кг
1	ГОСТ 10704-91	Труба Ø76х3.0 мм, L=5920мм	2	31,75	63,5
2	ГОСТ 10704-91	Труба Ø76х3.0 мм, L=300мм	4	1,61	6,44
3	ГОСТ 17375-2001	Отвод 90° Ø76х3.0 мм	4	0,8	3,20
4	ГОСТ 10704-91	Труба Ø57х3.0 мм, L=5920мм	1	23,49	23,49
5	ГОСТ 10704-91	Труба Ø57х3.0 мм, L=1200мм	5	4,76	23,80
6	ГОСТ 8639-82	Труба Ø57х3.0 мм, L=100мм	5	0,40	2,00

1. Спецификация дана на 1 ограждение ОГ, ОГн выполнить зеркально
2. Катет шва принять минимальной толщине свариваемых деталей
3. Элементы ограждения огрунтовать и окрасить атмосферостойкой краской
4. Бетонную поверхность ступеней выполнить шероховатой.
5. Длина одной секции ограждения - 6,72м

Согласовано

Взам. инв. №

Подпись и дата

Инв. № подл.

Изм.	Кол. уч.	Лист	№ док.	Подп.	Дата
ГИП		Терехов			2017
Проверил		Терехов			
Разработал		Дудинский			
Н.контр.		----			

УКСО ДТ/2017-Р-ГП2

Разработка проектно-сметной документации по объектам капитального ремонта дворовых территорий в 2018 году

ул. Блюхера 14, 14а

Стадия	Лист	Листов
Р	1	

Приложение №6 Устройство ж/б лестницы Л1 (ограждение)

ООО "Седьмой сезон"

Формат А3

Устройство ж/б лестницы Л1 (армирование)

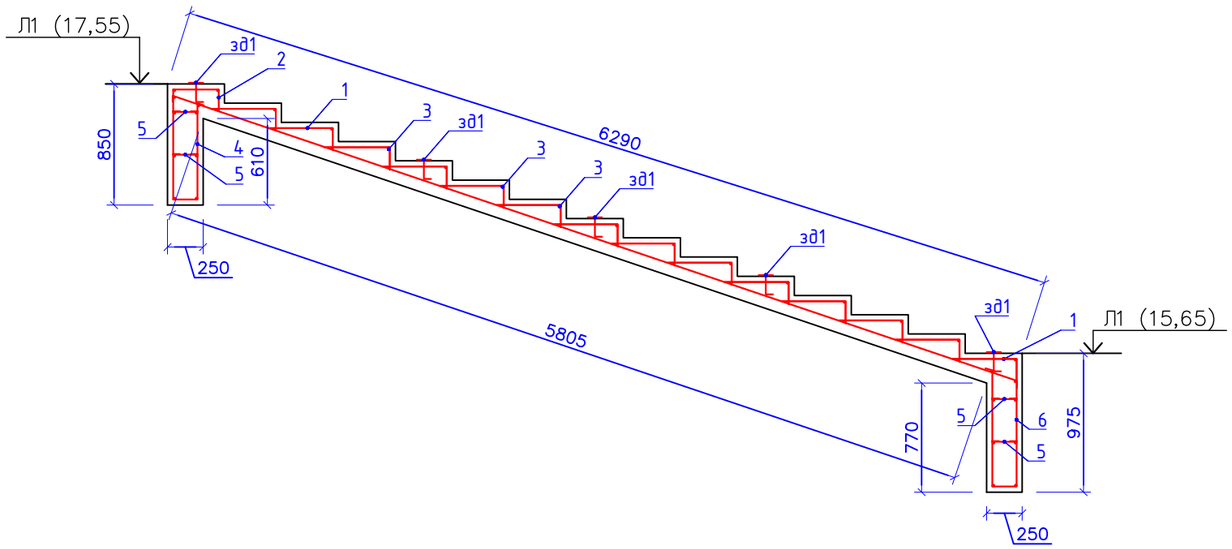

Арматурные элементы

Поз.	Размеры
1	450; 155
2	320; 150
3	2850
4	770; 675; 170
5	75; 50; 50; 175
6	830; 740; 170

Спецификация элементов армирования лестницы Л1

Марка, поз.	Обозначение	Наименование	Кол.	Масса ед., кг	Примеч. (общий вес) кг
1	ГОСТ 5781-82	Арматура Ф8 А-III, l=605мм	196	0,239	46,84
2	ГОСТ 5781-82	Арматура Ф8 А-III, l=470мм	14	0,185	2,59
3	ГОСТ 5781-82	Арматура Ф10 А-III, l=2850мм	46	1,758	80,86
4	ГОСТ 5781-82	Арматура Ф8 А-III, l=1615мм	14	0,637	8,91
5	ГОСТ 5781-82	Арматура Ф6 А-III, l=275мм	56	0,061	3,41
6	ГОСТ 5781-82	Арматура Ф8 А-III, l=1740мм	14	0,687	9,61
	ГОСТ 5781-82	Арматура Ф10 А-III, l=6300мм	14	3,88	54,32
Зд1	ГОСТ 19903-74	Лист 100х100х4мм	10	0,31	3,1
Зд1	ГОСТ 5781-82	Арматура Ф8 А-III, l=200мм	10	0,079	0,79
		Бетон В20 м3	4,9		
		Щебень по ГОСТ 8267-82 фр. 0-70 мм (м600) м3	11,2		

1. Бетонную поверхность ступеней выполнить шероховатой.
2. Бетонные поверхности соприкасающиеся с грунтом обмазать битумом за 2 раза (площадь поверхностей - 8,7 м2)
3. Шаг поперечной арматуры 200мм

Согласовано

Взам. инв. №

Подпись и дата

Инв. № подл.

Изм.	Кол. уч.	Лист	№ док.	Подп.	Дата
ГИП		Терехов			2017
Проверил		Терехов			
Разработал		Дудинский			
Н.контр.		----			

УКСО ДТ/2017-Р-ГП2

Разработка проектно-сметной документации по объектам капитального ремонта дворовых территорий в 2018 году

ул. Блюхера 14, 14а

Стадия	Лист	Листов
Р	2	

Приложение №6 Устройство ж/б лестницы Л1 (армирование)

ООО "Седьмой сезон"

Формат А3