Российская Федерация Сахалинская область
ООО "Седьмой сезон"

Свидетельство о допуске к работам № СРОСП-П-02355.2-271220122

# Разработка проектно-сметной документации по объектам капитального ремонта дворовых территорий в 2018 году

ул. Советская 22

## РАБОЧИЙ ПРОЕКТ
Том 1
Книга 13

## Генеральный план
УКСО ДТ/2017-Р-ГП13

г. Южно-Сахалинск 2017 г.

| Взам. инв. № | |
|---|---|
| Подпись и дата | |
| Инв. № подл. | |

Формат А3

Российская Федерация Сахалинская область
ООО "Седьмой сезон"

Свидетельство о допуске к работам № СРОСП-П-02355.2-271220122

# Разработка проектно-сметной документации по объектам капитального ремонта дворовых территорий в 2018 году

ул. Советская 22

# РАБОЧИЙ ПРОЕКТ
Том 1
Книга 13

# Генеральный план
УКСО ДТ/2017-Р-ГП13

| Изм | №док. | Подпись | Дата |
|---|---|---|---|
| | | | |
| | | | |
| | | | |

Директор В.И. Надькин

ГИП В.А. Терехов

г. Южно-Сахалинск 2017 г.

Взам. инв. №

Подпись и дата

Инв. № подл.

Формат А3

## Ведомость чертежей графической части марки ГП

| Лист | Наименование | Примечание |
|---|---|---|
| 1 | Общие данные | |
| 2 | План демонтажа | |
| 3 | План организации рельефа | |
| 4 | План земляных масс | |
| 5 | План благоустройства | |
| 6 | Ведомость малых архитектурных форм | |
| 7 | Разбивочный план | |
| 8 | Сводный план инженерных сетей | |
| 9 | Типы покрытий и сопряжений элементов благоустройства | |

## Технико-экономические показатели

| Поз. | Наименование | Ед.изм. | Кол. | % | Примечание |
|---|---|---|---|---|---|
| 1 | Площадь участка в границах благ-ва очереди строительства | $м^2$ | 3 420 | 100 | |
| 2 | Площадь сущ. застройки | $м^2$ | 255 | 7 | |
| 3 | Площадь покрытий | $м^2$ | 2441 | 71 | |
| 4 | Площадь озеленения | $м^2$ | 724 | 22 | |

## Ведомость ссылочных и прилагаемых документов

| Обозначение | Наименование | Примечание |
|---|---|---|
| Ссылочные материалы | | |
| СП 42.133330.2011 | Градостроительство. Планировка и застройка городских и сельских поселений | |
| ГОСТ 21.508-93 | Правила выполнения рабочей документации генеральных планов предприятий, сооружений жилищно-гражданских объектов. | |
| Прилагаемые материалы | | |
| Приложение №1 | Схема расстановки детского оборудования | 1 лист |
| Приложение №2 | Схема монтажа скамеек, урн и баскетбольной стойки | 1 лист |
| Приложение №3 | Схемы монтажа скульптур, детского и хозяйственного оборудования | 1 лист |
| Приложение №4 | Схема монтажа ограждения детских площадок | 1 лист |
| Приложение №5 | Схема ремонта подпорных стен и установка ограждения | 1 лист |

Согласовано

Взам. инв. №

Подпись и дата

Инв. № подл.

Технические решения, принятые в рабочих чертежах. соответствуют требованиям экологических, пртивопожарных и других норм. действующих на территории Российской Федерации и обеспечивают безопасную для жизни и здоровья людей эксплуатацию объекта при соблюдении предусмотренных рабочими чертежами мероприятий.

Главный инженер проекта Терехов В.А.

| Изм. | Кол. уч. | Лист | № док. | Подп. | Дата |
|---|---|---|---|---|---|
| ГИП | | Терехов В.А. | | | 2017 |
| Проверил | | Терехов В.А. | | | |
| Разработал | | Дудинский | | | |
| Н.контр. | | ---- | | | |

УКСО ДТ/2017-Р-ГП.13

Разработка проектно-сметной документации по объектам капитального ремонта дворовых территорий в 2018г

ул.Советская 22

| Стадия | Лист | Листов |
|---|---|---|
| Р | 1 | |

Общие данные

"ООО Седьмой Сезон"

Формат А3

# План демонтажа М 1:500

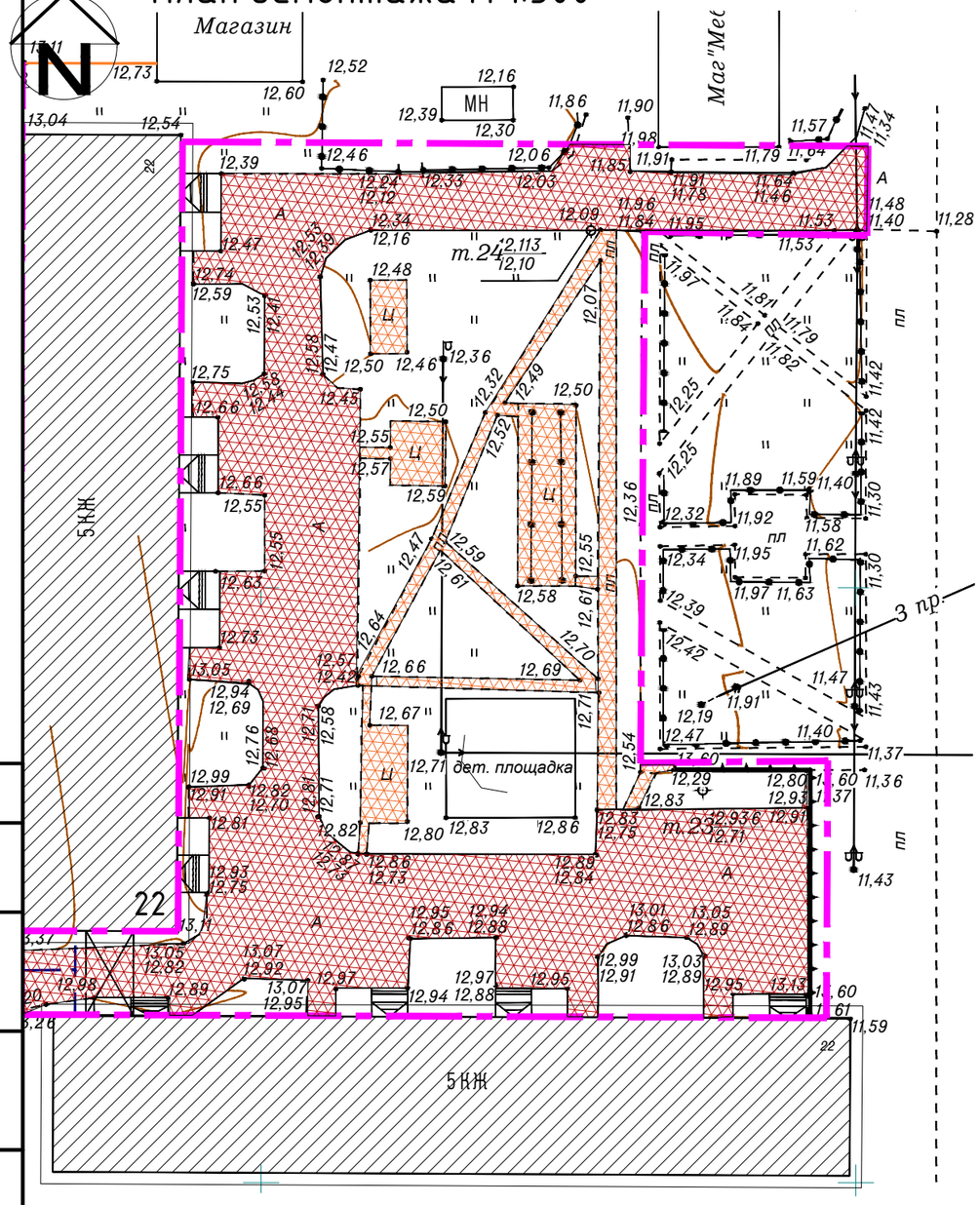


# Ведомость демонтажа покрытий

| Поз. | Наименование | Тип | Площадь покрытия, м$^2$ | Примечание |
|---|---|---|---|---|
| 1 | Демонтаж цементобетонного покрытия h-15см | | 1800 | |
| 2 | Демонтаж асфальтобетонного покрытия h-15см | | 317 | |

Согласовано

Взам. инв. №

Подпись и дата

Инв. № подл.

| Изм. | Кол. уч. | Лист | № док. | Подп. | Дата |
|---|---|---|---|---|---|
| ГИП | | Терехов В.А. | | | 2017 |
| Проверил | | Терехов В.А. | | | |
| Разработал | | Дудинский | | | |
| Н.контр. | | ---- | | | |

УКСО ДТ/2017-Р-ГП.13

Разработка проектно-сметной документации по объектам капитального ремонта дворовых территорий в 2018г

ул.Советская 22

| Стадия | Лист | Листов |
|---|---|---|
| Р | 2 | |

План демонтажа М 1:500

"ООО Седьмой Сезон"

Формат А3

# План организации рельефа М 1:500

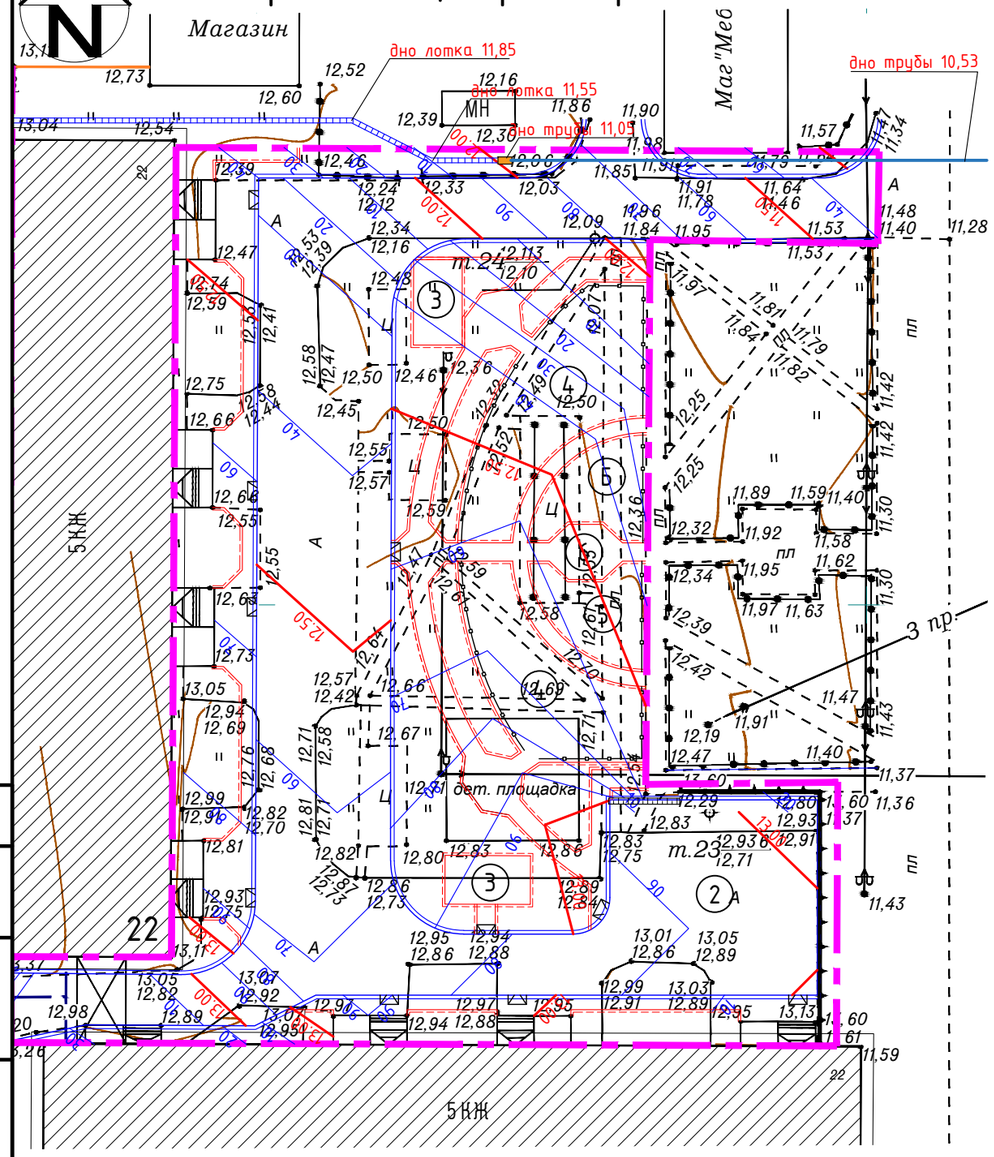


# Условные графические обозначения

| Условные обозначения | Наименование | Примечание |
|---|---|---|
| | Существующие здания и сооружения | |
| | Проезд | |
| | Проектируемые горизонтали | |
| | Откос | |
| | Пескоуловитель ВЕТОМАХ ПУ-40.52.95-Б | Арт. 4880 |
| | Проектируемая труба ПНД d160 (двухслойная) | |
| | Проектируемый ж/б лоток BetoMax ЛВ-40.52.61-Б | |
| | Граница работ по благоустройству | Арт. 04860 |

# Экспликация зданий и сооружений

| Номер на плане | Наименование | Примечание |
|---|---|---|
| 1 | Парковка для временного хранения легкового автотранспорта | Проект. |
| 2 | Разворотная площадка | Проект. |
| 3 | Площадка для сушки белья и чистки ковров (ц/б) | Проект. |
| 4 | Детская игровая площадка | Проект. |
| 5 | Площадка для воркаута | Проект. |
| 6 | Место для отдыха | Проект. |

# Объем работ по водоотводу

| Поз. | Обозначение | Ед.из м. | Кол-во | Приме-чание |
|---|---|---|---|---|
| 1 | Л1. Лоток водоотводный BetoMax ЛВ-40.52.61-Б бетонный с решеткой щелевой решеткой ВЧ кл.Е (комплект) | п.м. | 48 | Арт. 04860 |
| 2 | Выемка грунта и формирование траншеи (0,76 $м^3$ на 1м) | $м^3$ | 36,48 | |
| 4 | Устройство щебеночного основания Н=0,15м (0,13 $м^3$ на 1м) | $м^3$ | 6,24 | |
| 5 | Устройство бетонной обоймы В15 W6 (0,31 $м^3$ на 1м) | $м^3$ | 14,88 | |
| 6 | Пескоуловитель ВЕТОМАХ ПУ-40.52.95-Б бетонный | шт. | 1 | Арт. 4880 |
| 7 | Выемка грунта и формирование траншеи (1,1 $м^3$ на 1м) | $м^3$ | 1,1 | |
| 8 | Устройство щебеночного основания Н=0,15м (0,15 $м^3$ на 1м) | $м^3$ | 0,15 | |
| 9 | Устройство бетонной обоймы В15 W6 (0,42 $м^3$ на 1м) | $м^3$ | 0,42 | |
| 10 | Решетка водоприемная Max DN400 чугунная (щелевая) Е600 | шт. | 2 | Арт. 28305 |
| 11 | Труба ПНД двухслойная диаметром 160мм | п.м. | 40 | |
| 12 | Песчаный грунт к.упл. 0,95 (0,208 $м^3$ на 1м) | $м^3$ | 8,32 | |
| 13 | Песчаная подушка (0,069 $м^3$ на 1м) | $м^3$ | 2,76 | |
| 14 | Выемка грунта траншеи | $м^3$ | 19,28 | |

Примечание:

1. Данный двор является смежным с двором по адресу ул. Советская 20, необходимо соблюдать очередь строительства ливневой канализации: 1.Советская 22; 2.Советская 20; 3.Советская 18.

| Изм. | Кол. уч. | Лист | № док. | Подп. | Дата |
|---|---|---|---|---|---|
| ГИП | | Терехов В.А. | | | 2017 |
| Проверил | | Терехов В.А. | | | |
| Разработал | | Дудинский | | | |
| Н.контр. | | ---- | | | |

УКСО ДТ/2017-Р-ГП.13

Разработка проектно-сметной документации по объектам капитального ремонта дворовых территорий в 2018г

ул.Советская 22

| Стадия | Лист | Листов |
|---|---|---|
| Р | 3 | |

План организации рельефа М 1:500

"ООО Седьмой Сезон"

Согласовано

Взам. инв. №

Подпись и дата

Инв. № подл.

Формат А3

# План земляных масс М 1:500

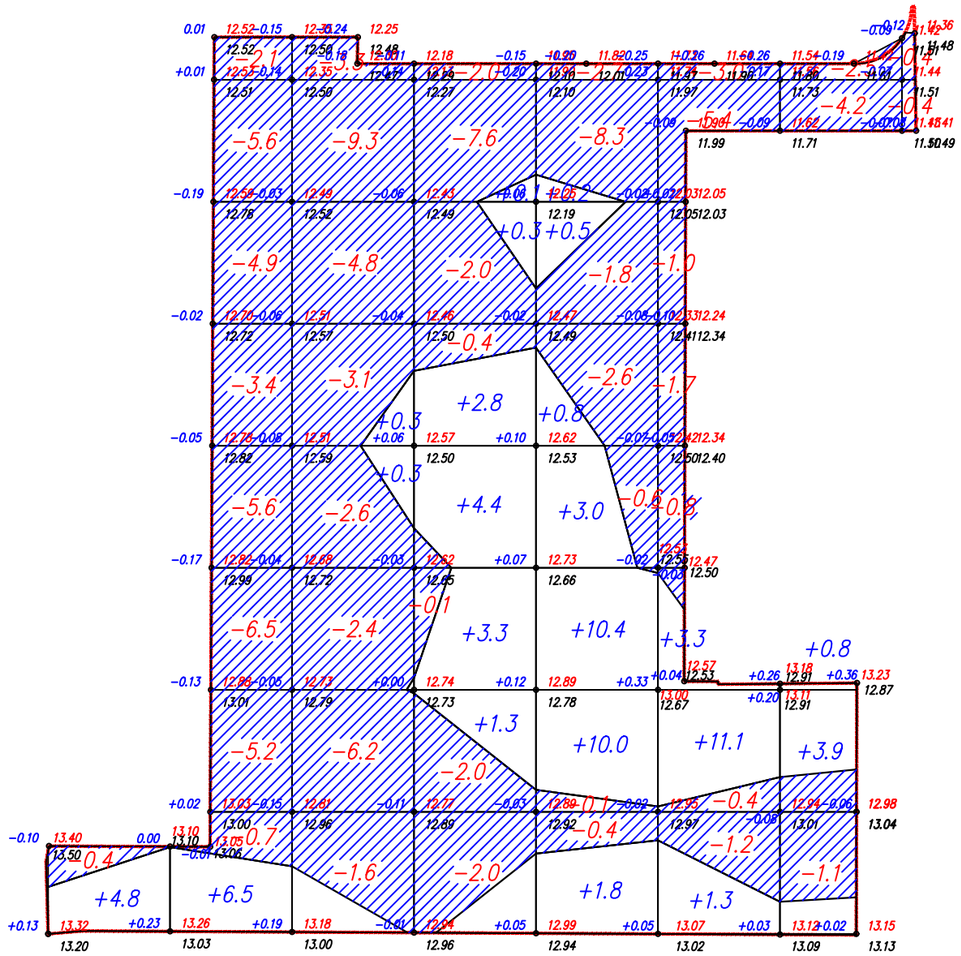

## Ведомость объемов земляных работ

| Наименование грунта | Количество, м3 | |
|---|---|---|
| | Насыпь ( + ) | Выемка ( - ) |
| 1. Грунт планировки территории | 71,2 | 122,4 |
| 2. Вытесненный грунт, в т.ч. при устройстве: | | 992 |
| а) асфальтобетонного покрытия | | 511 |
| б) тротуаров и дорожек | | 179 |
| в) детских площадок с прорезиненным покрытием | | 104 |
| г) площадки для сушки белья | | 17 |
| д) плодородного грунта h=0,10м. | | 181 |
| 3. Поправка на уплотнение (остаточное рыхление) | 7,1 | |
| 4. Всего пригодного грунта | 78,3 | 1114,4 |
| 5. Избыток пригодного грунта | | 1036,1* |
| 6. Планировка территории, м2 | 2164 | 1703 |

## Условные обозначения

| | |
|---|---|
| 13.73 | Проектные отметки |
| 13.78 | Черные отметки |
| | Линия нулевых работ |
| | Штриховка области выемки |

| | | | | | | | | | | | |
|---|---|---|---|---|---|---|---|---|---|---|---|
| Всего, м3 | Насыпь | 4.8 | 6.5 | 0.6 | 12.2 | 26.7 | 15.7 | 4.7 | 0.0 | Всего, м3 | 71.2 |
| | Выемка | -0.4 | -34.0 | -33.3 | -16.1 | -16.5 | -13.5 | -7.8 | -0.8 | | -122.4 |

* в отвал

1. Расчет картограммы выполнен в програмном комплексе AutoCad Civil 3D;
2. Сетка картограммы разбита через 10 м.;
3. План земляных масс выполнен на основании "Плана организации рельефа."

Согласовано

Взам. инв. №

Подпись и дата

Инв. № подл.

| Изм. | Кол. уч. | Лист | № док. | Подп. | Дата |
|---|---|---|---|---|---|
| ГИП | | Терехов В.А. | | | 2017 |
| Проверил | | Терехов В.А. | | | |
| Разработал | | Дудинский | | | |
| Н.контр. | | ---- | | | |

УКСО ДТ/2017-Р-ГП.13

Разработка проектно-сметной документации по объектам капитального ремонта дворовых территорий в 2018г

ул.Советская 22

| Стадия | Лист | Листов |
|---|---|---|
| Р | 4 | |

План земляных масс М 1:500

"ООО Седьмой Сезон"

Формат А3

# План благоустройства М 1:500

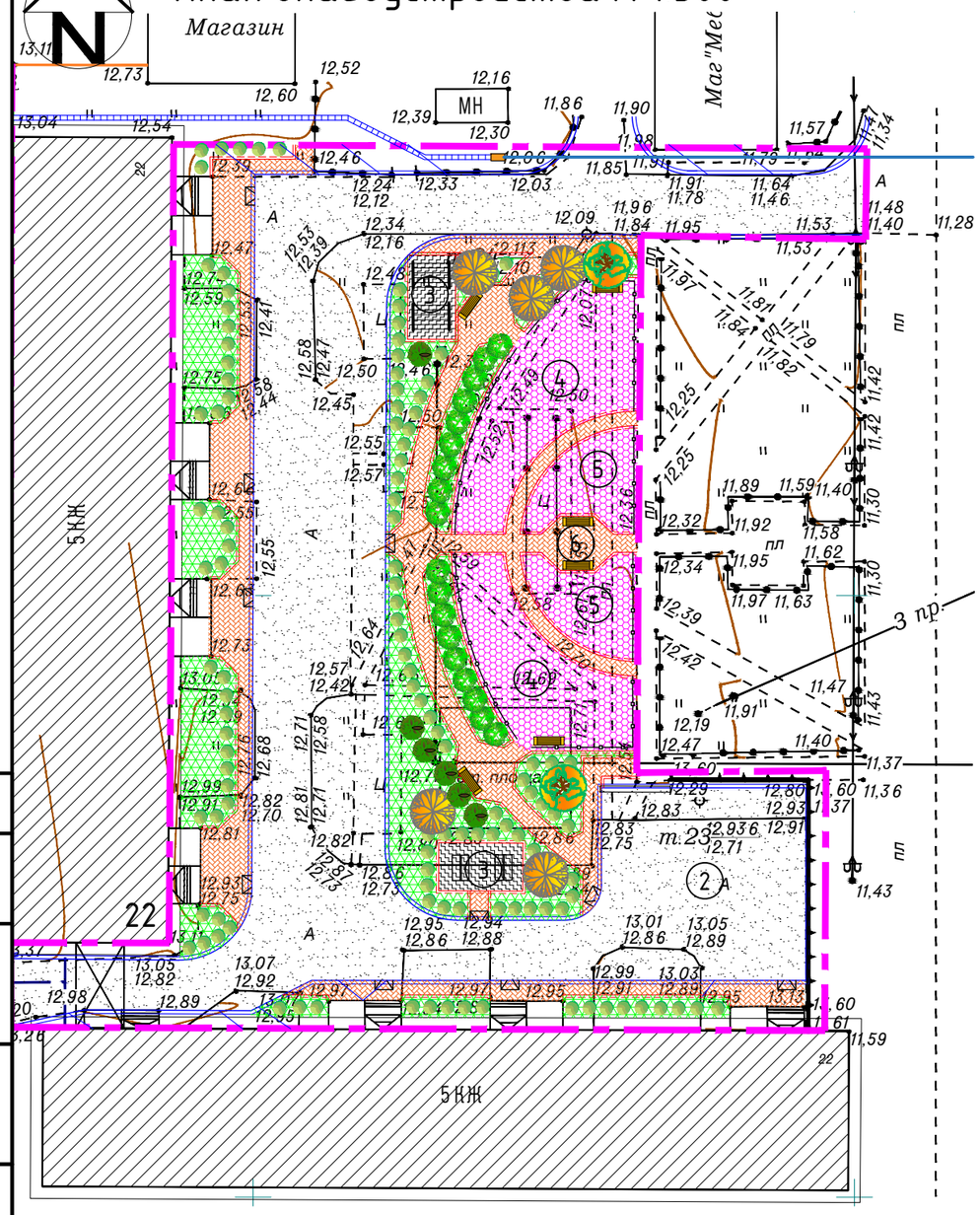


# Ведомость объемов работ по благоустройству

| Поз. | Наименование | Ед.изм. | Площадь покрытия | Примечание |
|---|---|---|---|---|
| 1 | Устройство асфальтобетонного покрытия | м2 | 1420 | |
| 2 | Устройство плиточного покрытия тротуара марки 1Ф16.8 ГОСТ 17608-91 | м2 | 472 | |
| 3 | Бортовой камень БР 100.30.15 по ГОСТ 6665-91* | п.м. | 354 | |
| 4 | Бортовой камень БР 100.20.8 по ГОСТ 6665-91* | п.м. | 450 | |
| 5 | Устройство цементобетонного покрытия хозяйственной площадки | м2 | 56 | |
| 6 | Детское травмобезопасное покрытие Экостеп | м2 | 432 | |
| 8 | Металлическое ограждение детской площадки | м.п. | 88 | |
| 9 | Ограждение на подпорной стене | м.п. | 33 | |
| 10 | Границы работ по благоустройству | м2 | 3 420 | |

# Ведомость элементов озеленения

| Поз. | Наименование | | Кол-во | Примечание |
|---|---|---|---|---|
| | Газон | м2 | 713 | |
| | Укрепление откосов посевом трав | м2 | 11 | |
| | Свидина (куст.) живая изгородь | шт. | 492 | с закрытой корневой системой |
| | Ель (дер.) | шт. | 2 | с закрытой корневой системой |
| | Черемуха (куст.) | шт. | 2 | с закрытой корневой системой |
| | Рябина (разные виды) (дер.) | шт. | 3 | с закрытой корневой системой |
| | Пузыреплодник (разные виды) (куст.) живая изгородь | шт. | 102 | с закрытой корневой системой |
| | Смородина (куст.) | шт. | 6 | с закрытой корневой системой |
| | Сирень(разные виды) (куст.) | шт. | 3 | с закрытой корневой системой |
| | Клен (дер.) | шт. | 5 | с закрытой корневой системой |

# Экспликация зданий и сооружений

| Номер на плане | Наименование | Примечание |
|---|---|---|
| 1 | Парковка для временного хранения легкового автотранспорта | Проект. |
| 2 | Разворотная площадка | Проект. |
| 3 | Площадка для сушки белья и чистки ковров (ц/б) | Проект. |
| 4 | Детская игровая площадка | Проект. |
| 5 | Площадка для воркаута | Проект. |
| 6 | Место для отдыха | Проект. |

Согласовано

Взам. инв. №

Подпись и дата

Инв. № подл.

| Изм. | Кол. уч. | Лист | № док. | Подп. | Дата |
|---|---|---|---|---|---|
| ГИП | | Терехов В.А. | | | 2017 |
| Проверил | | Терехов В.А. | | | |
| Разработал | | Дудинский | | | |
| Н.контр. | | ---- | | | |

УКСО ДТ/2017-Р-ГП.13

Разработка проектно-сметной документации по объектам капитального ремонта дворовых территорий в 2018г

ул.Советская 22

| Стадия | Лист | Листов |
|---|---|---|
| Р | 5 | |

План благоустройства М 1:500

"ООО Седьмой Сезон"

Формат А3

# Ведомость малых архитектурных форм

| Обозначение | Наименование | Кол. | Примечание |
|---|---|---|---|
| | Урна для мусора кованая/скамья со спинкой и подлокотниками кованая | 13 / 6 | Кузнечный двор |
| | Стойка для сушки белья "Romana 305.01.00" | 4шт. | "Отличник" |
| | Коврочистка "Romana 305.03.00 | 2шт. | "Отличник" |
| | Уличный тренажер Т-60 | 1шт. | "Авен" |
| | Уличный тренажер Т-112/2 | 1шт. | "Авен" |
| | Уличный тренажер Т-117 | 1шт. | "Авен" |
| | Уличный тренажер Т-157 | 1шт. | "Авен" |
| | Уличный тренажер Т-120 | 1шт. | "Авен" |
| | Уличный тренажер Т-118 | 1шт. | "Авен" |
| | Детский городок Г-5 "Бизнес" | 1шт. | "Авен" |
| | Песочница детская П-7 "Бизнес" | 1шт. | "Авен" |
| | Качели 7295.26 | 1шт. | "Авен" |
| | Игровой комплекс с горкой МГМ-5/3 "Бизнес" | 1шт. | "Авен" |
| | Детские подвесные качели К-16ж | 1шт. | "Авен" |
| | Детские качели К-30 | 1шт. | "Авен" |
| | Детский столик с зонтиком З-14 | 1шт. | "Авен" |
| | Арка для детской площадки А-62 | 1шт. | "Авен" |
| | Скульптура "Волк из Ну, погоди" 600кг | 1шт. | "Возрождение" |
| | Скульптура "Заяц из Ну, погоди" 570кг | 1шт. | "Возрождение" |
| | Баскетбольная стойка Т-42м | 1шт. | "Авен" |

Согласовано

Взам. инв. №

Подпись и дата

Инв. № подл.

| Изм. | Кол. уч. | Лист | № док. | Подп. | Дата |
|---|---|---|---|---|---|
| ГИП | | Терехов В.А. | | | |
| Проверил | | Терехов В.А. | | | |
| Разработал | | Дудинский | | | |
| Н.контр. | | ---- | | | |

УКСО ДТ/2017-Р-ГП.13

Разработка проектно-сметной документации по объектам капитального ремонта дворовых территорий в 2018г

ул.Советская 22

| Стадия | Лист | Листов |
|---|---|---|
| Р | 6 | |

Ведомость малых архитектурных форм

"ООО Седьмой Сезон"

Формат А4

# Разбивочный план благоустройства М 1:500

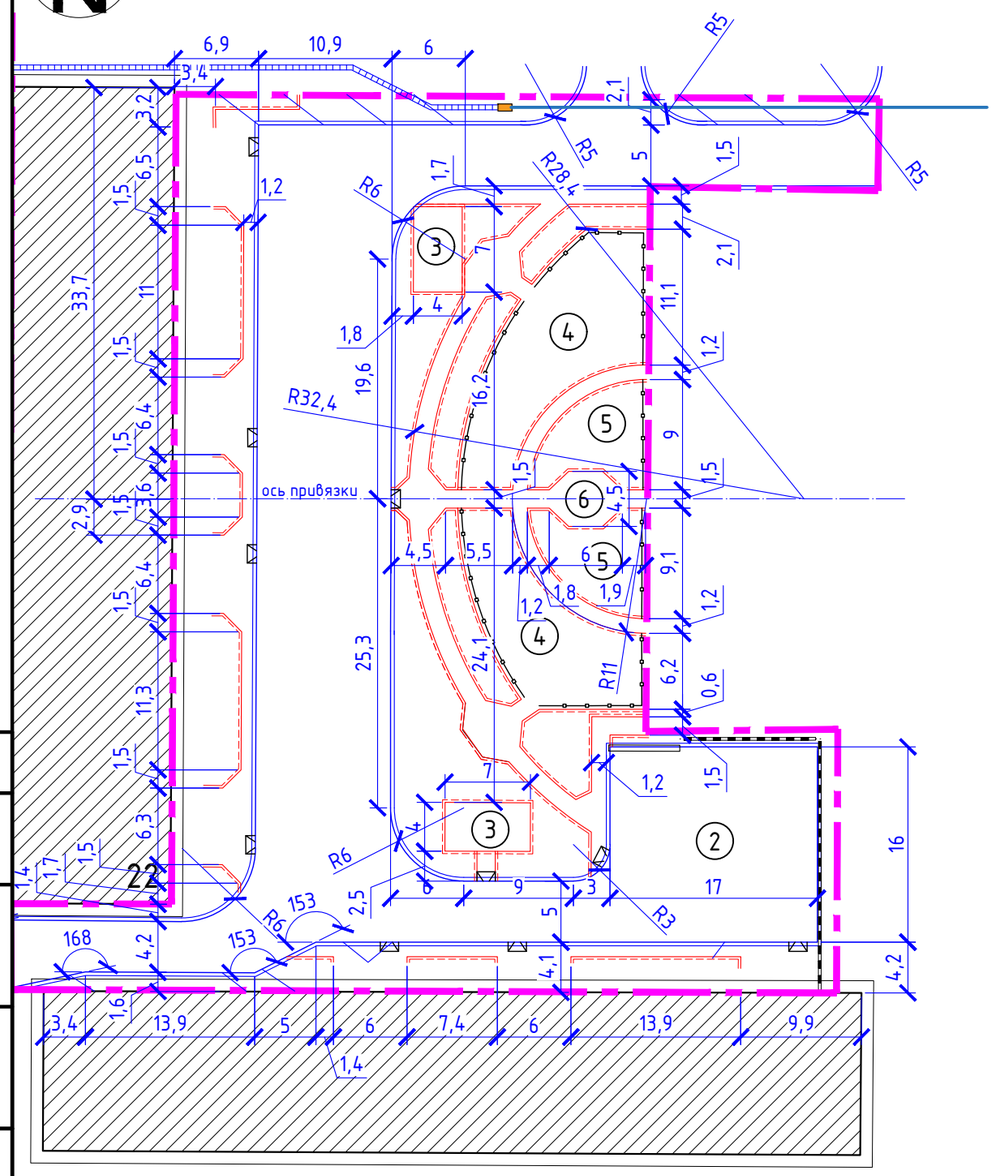


# Фрагмент разбивочный

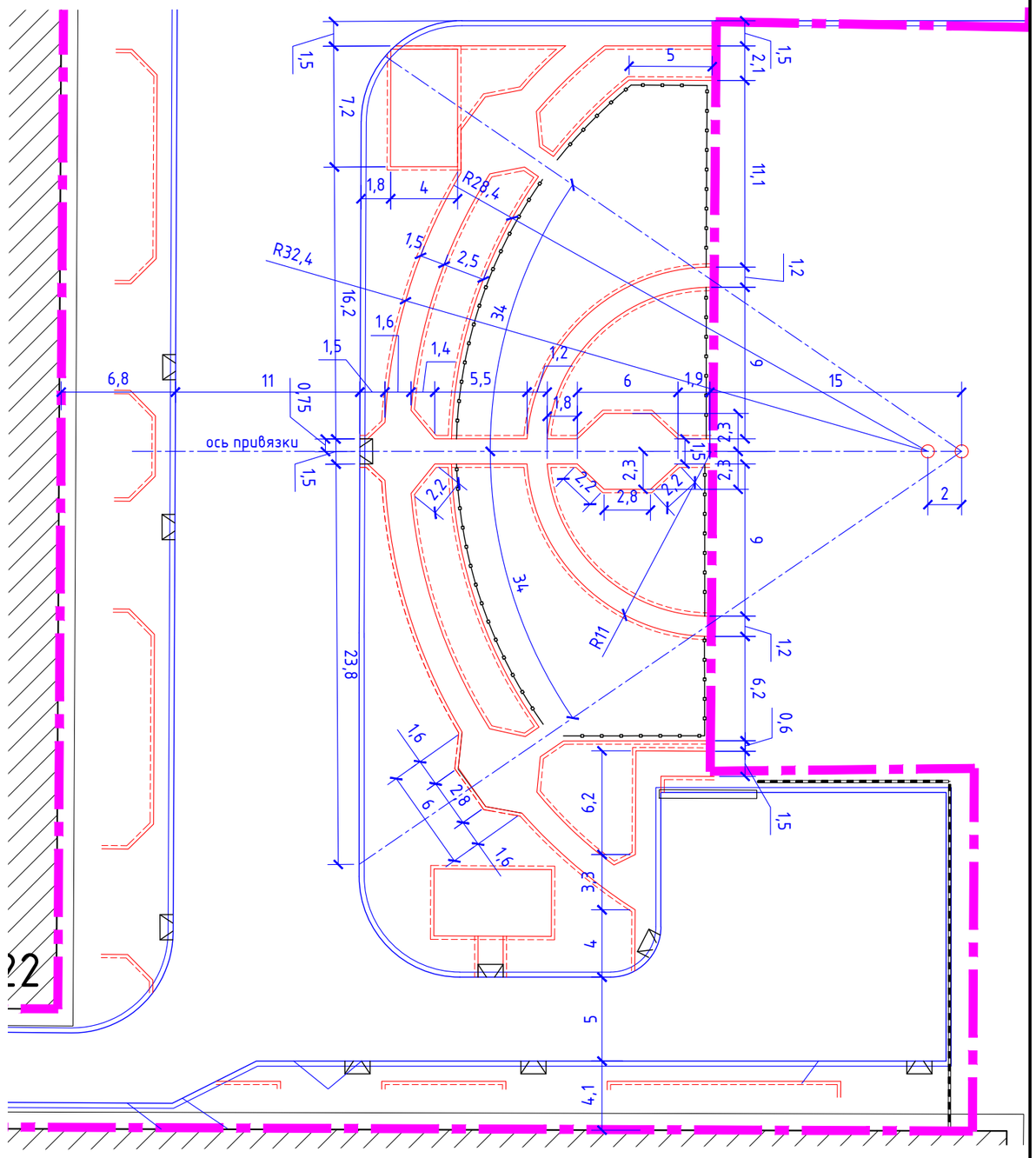


# Экспликация зданий и сооружений

| Номер на плане | Наименование | Примечание |
|---|---|---|
| 1 | Парковка для временного хранения легкового автотранспорта | Проект. |
| 2 | Разворотная площадка | Проект. |
| 3 | Площадка для сушки белья и чистки ковров (ц/б) | Проект. |
| 4 | Детская игровая площадка | Проект. |
| 5 | Площадка для воркаута | Проект. |
| 6 | Место для отдыха | Проект. |

Согласовано

Взам. инв. №

Подпись и дата

Инв. № подл.

| Изм. | Кол. уч. | Лист | № док. | Подп. | Дата |
|---|---|---|---|---|---|
| ГИП | | Терехов В.А. | | | 2017 |
| Проверил | | Терехов В.А. | | | |
| Разработал | | Дудинский | | | |
| Н.контр. | | ---- | | | |

УКСО ДТ/2017-Р-ГП.13

Разработка проектно-сметной документации по объектам капитального ремонта дворовых территорий в 2018г

ул.Советская 22

| Стадия | Лист | Листов |
|---|---|---|
| Р | 7 | |

Разбивочный план благоустройства М 1:500

"ООО Седьмой Сезон"

Формат А3

# Сводный план инженерных сетей М 1:500

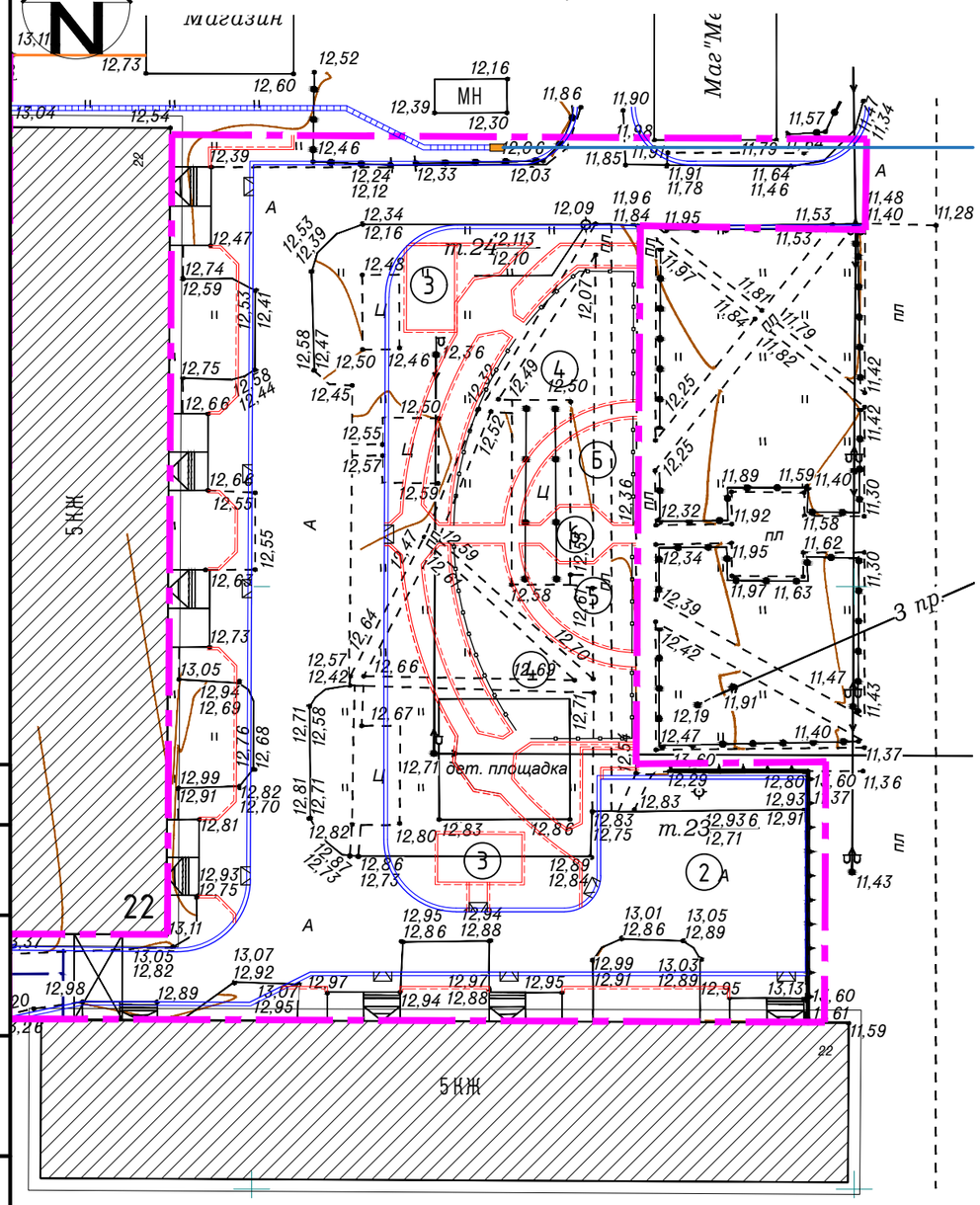


## Условные обозначения:

- В — Существующая сеть водопровода
- К — Существующая сеть хоз. бытовой канализации
- Существующая линия электропередач
- Проектируемая ливневая канализация (см. лист3)

## Экспликация зданий и сооружений

| Номер на плане | Наименование | Примечание |
|---|---|---|
| 1 | Парковка для временного хранения легкового автотранспорта | Проект. |
| 2 | Разворотная площадка | Проект. |
| 3 | Площадка для сушки белья и чистки ковров (ц/б) | Проект. |
| 4 | Детская игровая площадка | Проект. |
| 5 | Площадка для воркаута | Проект. |
| 6 | Место для отдыха | Проект. |

Согласовано

Взам. инв. №

Подпись и дата

Инв. № подл.

| Изм. | Кол. уч. | Лист | № док. | Подп. | Дата |
|---|---|---|---|---|---|
| ГИП | | Терехов В.А. | | | 2017 |
| Проверил | | Терехов В.А. | | | |
| Разработал | | Дудинский | | | |
| Н.контр. | | ---- | | | |

УКСО ДТ/2017-Р-ГП.13

Разработка проектно-сметной документации по объектам капитального ремонта дворовых территорий в 2018г

ул.Советская 22

| Стадия | Лист | Листов |
|---|---|---|
| Р | 8 | |

Сводный план инженерных сетей М 1:500

"ООО Седьмой Сезон"

Формат А3

## ТИП 1
Проезд

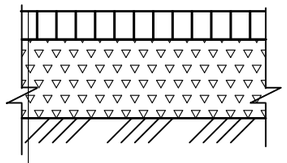

| | |
|---|---|
| Асфальтобетон плотный горячий - 6 см на битуме БНД 90/130, тип Б, марка II | |
| Розлив битума | 0,5 л/м2 |
| Щебень фр. 0-70(М600) | -30,0 см |
| Уплотненный грунт | |

## ТИП 2
Плиточное покрытие тротуаров

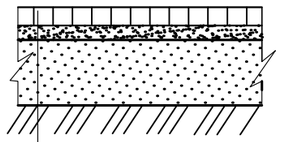

| | |
|---|---|
| Плиточное покрытие по ГОСТ 23668-79 | - 8 см |
| Выравнивающая цементо-песчаная смесь (1:6) | - 10 см |
| Песок | - 20 см |
| Уплотненный грунт | |

## ТИП 3
Бетонное покрытие площадки для сушки белья

| | |
|---|---|
| Монолитный мелкозернистый бетон В22.5 F200 | - 10см |
| Щебень фр. 0-70 (М600) | -20см |
| Уплотненный грунт основания | |

## ТИП 4
Конструкция покрытия детской, гимнастической площадки

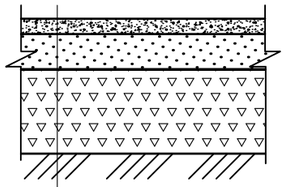

| | |
|---|---|
| Резиновая плитка "Экостеп" | - 4,0 см |
| Песок по ГОСТ 8736-93 | - 5,0 см |
| Щебень фр. 0-70 (М600) | -15,0 см |
| Уплотненный грунт основания | |

## ТИП 5
Газонное покрытие

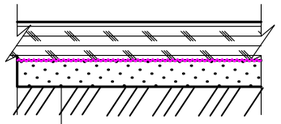

| | |
|---|---|
| Газон | - 5 см |
| Растительный грунт | - 10 см |
| Геотекстиль Дорнит 250 г/м2 | |
| Песок по ГОСТ 8736-93 | - 10 см |
| Уплотненный грунт основания | |

Сопряжение "А"

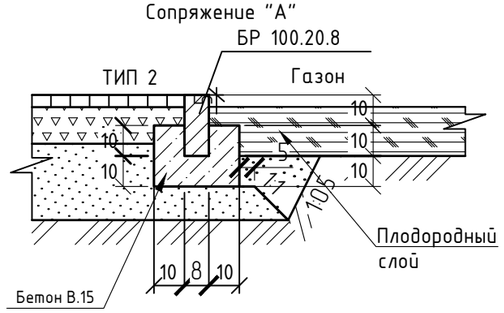


Сопряжение "Б"

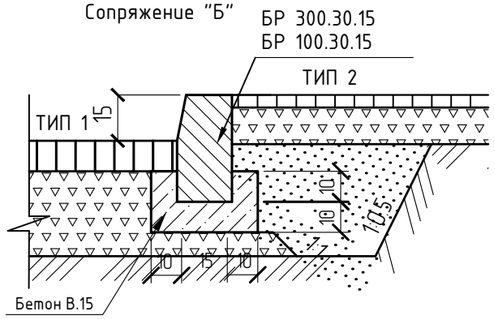


Сопряжение "В"

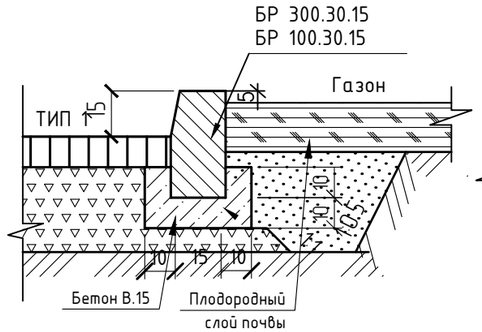


Сопряжение "Г"

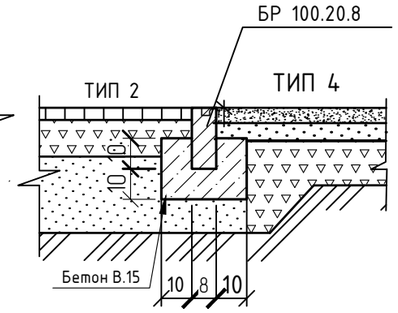


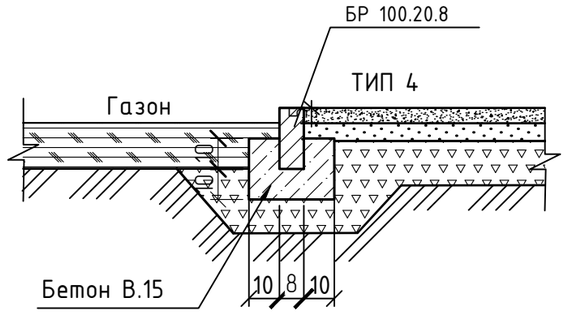


Устройство лотка
BetoMax ЛВ-40.52.61-Б бетонный
с решеткой щелевой решеткой ВЧ кл.Е

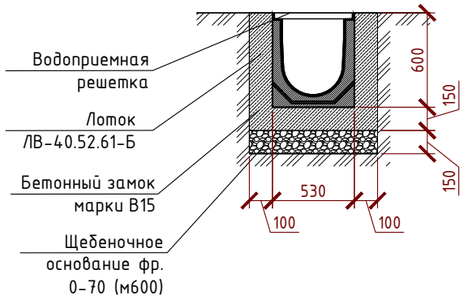


Устройство траншеи под трубу

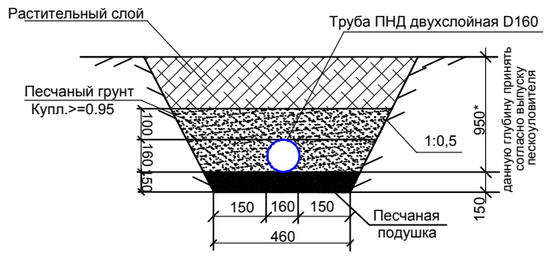


Места съездов для инвалидов

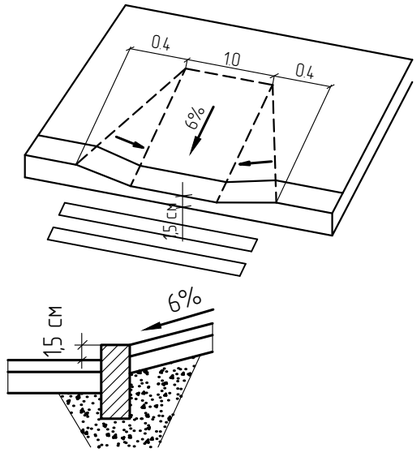


1. Размеры даны в сантиметрах.
2. Бортовые камни приняты по ГОСТ 6665-91; ГОСТ 32018-2012
3. Щебень принят по ГОСТ 8267-93*. Песок принят по ГОСТ 8736-93*
4. Перед устройством основания проектируемого газона произвести тщательную очистку участка от мусора;
5. Раскладку рулона геотекстиля газонного проводят с нахлестом 10-15 см;
6. Переход с лотка в трубу выполнить через пескоуловитель.

| Изм. | Кол. уч. | Лист | № док. | Подп. | Дата | УКСО ДТ/2017-Р-ГП.13 | | |
|---|---|---|---|---|---|---|---|---|
| | | | | | | Разработка проектно-сметной документации по объектам капитального ремонта дворовых территорий в 2018г | | |
| ГИП | | Терехов В.А. | | | 2017 | ул.Советская 22 | Стадия | Лист | Листов |
| | | | | | | | Р | 9 | |
| Проверил | | Терехов В.А. | | | | Типы конструкций и сопряжений элементов благоустройства | "ООО Седьмой Сезон" | | |
| Разработал | | Дудинский | | | | | | | |
| Н.контр. | | ---- | | | | | | | |

Согласовано

Взам. инв. №

Подпись и дата

Инв. № подл.

Формат А3

# Схема расстановки оборудования на детской площадке

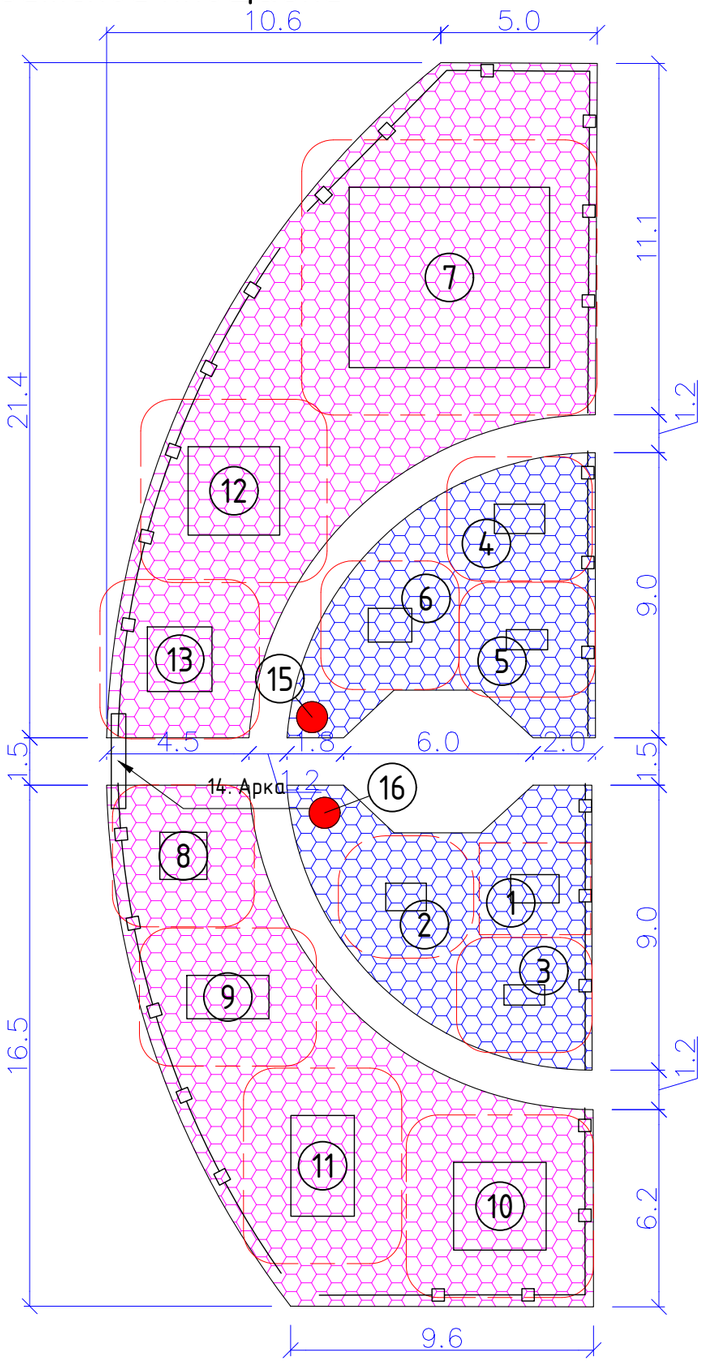

1.Уличный тренажер Т-60
Производитель "АВЕН"
Длина: 1535 мм
Ширина: 900 мм
Высота: 1740 мм
Кол-во 1шт

2.Уличный тренажер Т-112/2
Производитель "АВЕН"
Длина: 1290 мм
Ширина: 870 мм
Высота: 1315 мм
Кол-во 1шт

3.Уличный тренажер Т-117
Производитель "АВЕН"
Длина: 1290 мм
Ширина: 640 мм
Высота: 1565 мм
Кол-во 1шт

4.Уличный тренажер Т-157
Производитель "АВЕН"
Длина: 1600 мм
Ширина: 930 мм
Высота: 1640 мм
Кол-во 1шт

5.Уличный тренажер Т-120
Производитель "АВЕН"
Длина: 1310 мм
Ширина: 640 мм
Высота: 1415 мм
Кол-во 1шт

6.Уличный тренажер Т-118
Производитель "АВЕН"
Длина: 1380 мм
Ширина: 1070 мм
Высота: 665 мм
Кол-во 1шт

7.Детский городок Г-5 "Бизнес"
с баскетбольным кольцом и горкой
Производитель "АВЕН"
Длина: 6355 мм
Ширина: 5710 мм
Высота: 4230 мм
Высота горки: 1260 мм
Кол-во 1шт

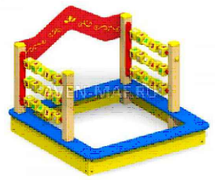

8.Песочница детская П-7 "Бизнес"
Производитель "АВЕН"
Длина: 1495 мм
Ширина: 1495 мм
Высота: 1300 мм
Кол-во 1шт

9.Качели 7295.26
Производитель "АВЕН"
Длина: 2600 мм
Ширина: 1375 мм
Высота: 700 мм
Кол-во 1шт

10.Игровой комплекс с горкой
МГМ-5/3 "Бизнес"
Производитель "АВЕН"
Длина: 2930 мм
Ширина: 2780 мм
Высота: 1320 мм
Высота горки: 510 мм
Кол-во 1шт

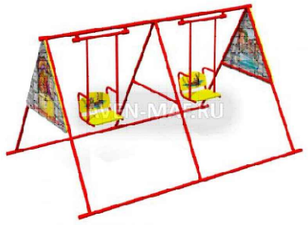

11. Детские подвесные качели К-16ж
Производитель "АВЕН"
Длина: 3190 мм
Ширина: 2010 мм
Высота: 1500 мм
Кол-во 1шт

12. Детские качели К-30
Производитель "АВЕН"
Длина: 2900 мм
Ширина: 2800 мм
Высота: 1450 мм
Кол-во 1шт

13. Детский столик с зонтиком З-14
Производитель "АВЕН"
Длина: 2045 мм
Ширина: 2045 мм
Высота: 2300 мм
Кол-во 1шт

Ограждение металлическое О-314
Производитель "АВЕН"
Длина: 2000 мм
Высота: 645 мм

14. Арка для детской площадки А-62
Производитель "АВЕН"
Длина: 3000 мм
Ширина: 460 мм
Высота: 3100 мм

15. Скульптура "Волк
из Ну, погоди" 600кг

16. Скульптура "Заяц
из Ну, погоди" 570кг

17. Баскетбольная стойка
Т-42м "АВЕН"

18. Кованая урна "Кузнечный двор"
- 13шт.

19. Кованая скамья "Кузнечный
двор" - 6 шт.

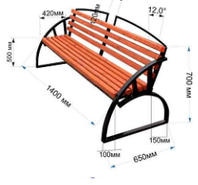


Согласовано

Взам. инв. №

Подпись и дата

Инв. № подл.

| Изм. | Кол. уч. | Лист | № док. | Подп. | Дата |
|---|---|---|---|---|---|
| ГИП | | Терехов В.А. | | | |
| Проверил | | Терехов В.А. | | | |
| Разработал | | Дудинский | | | |
| Н.контр. | | ---- | | | |

УКСО ДТ/2017-Р-ГП.13

Разработка проектно-сметной документации по объектам капитального ремонта дворовых территорий в 2018г

| Приложение 1 | Стадия | Лист | Листов |
|---|---|---|---|
| | Р | 1 | |

Схема расстановки оборудования на детской площадке

"ООО Седьмой Сезон"

Формат А3

## Схема монтажа скамеек и урн

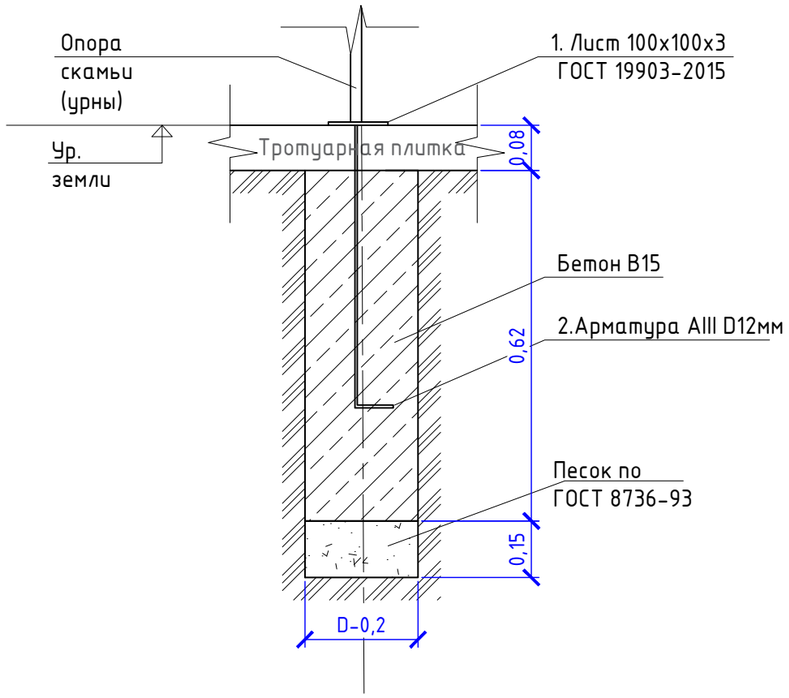


## Схема монтажа баскетбольной стойки

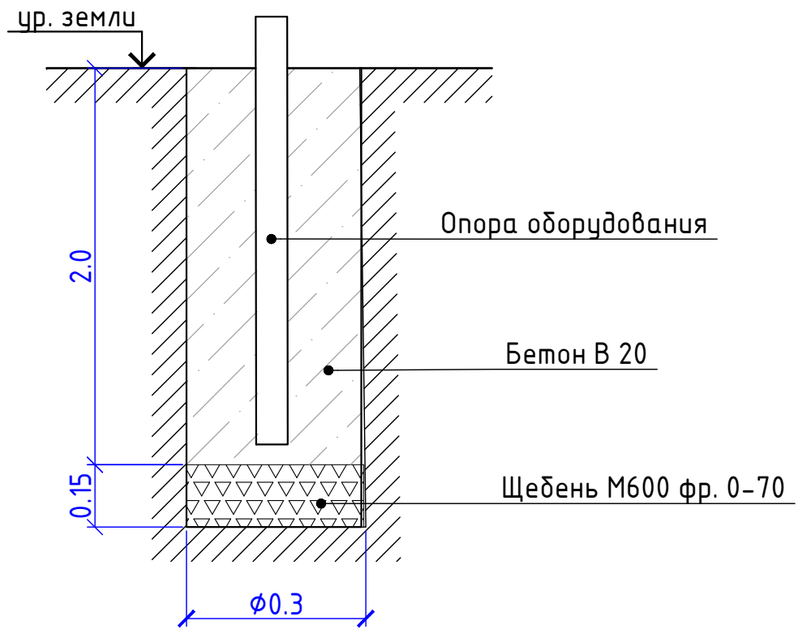


## Ведомость материалов на монтаж опор скамеек и урн

| Поз. | Обозначение | Наименование | Кол. | Масса ед., кг | Итого |
|---|---|---|---|---|---|
| 1 | ГОСТ 19903-2015 | Лист 100х100х3 шт. | 50 | 0,23 | 11,5 |
| 2 | ГОСТ 5781-82 | Арматура AIII D12 L-800мм шт. | 50 | 0,71 | 35,5 |
| | | Бетон В15 м3 | 50 | 0,02 | 1,0 |
| | | Песок м3 | 50 | 0,003 | 0,15 |

1. Скамьи и урны устанавливать на закладные детали и бетонировать.
2. На каждую скамью по 4 опоры крепления, на каждую урну по 2 опоры крепления.
3. Катет шва при сварке принять минимальной толщине свариваемых деталей.

## Ведомость материалов на монтаж баскетбольной стойки

| Поз. | Обозначение | Наименование | Кол. | Масса ед., кг | Итого |
|---|---|---|---|---|---|
| | | Бетон В20 м3 | 1 | 0,14 | 0,14 |
| | | Щебень фр. 0-70 м3 | 1 | 0,01 | 0,01 |

1. Глубину монтажа баскетбольной стойки см. паспорт объекта.

Согласовано

Взам. инв. №

Подпись и дата

Инв. № подл.

| Изм. | Кол. уч. | Лист | № док. | Подп. | Дата |
|---|---|---|---|---|---|
| ГИП | | Терехов В.А. | | | |
| Проверил | | Терехов В.А. | | | |
| Разработал | | Дудинский | | | |
| Н.контр. | | ---- | | | |

УКСО ДТ/2017-Р-ГП.13

Разработка проектно-сметной документации по объектам капитального ремонта дворовых территорий в 2018г

Приложение 2

| Стадия | Лист | Листов |
|---|---|---|
| Р | 1 | |

Монтаж оборудования

"ООО Седьмой Сезон"

Формат А3

## Схема монтажа скульптур

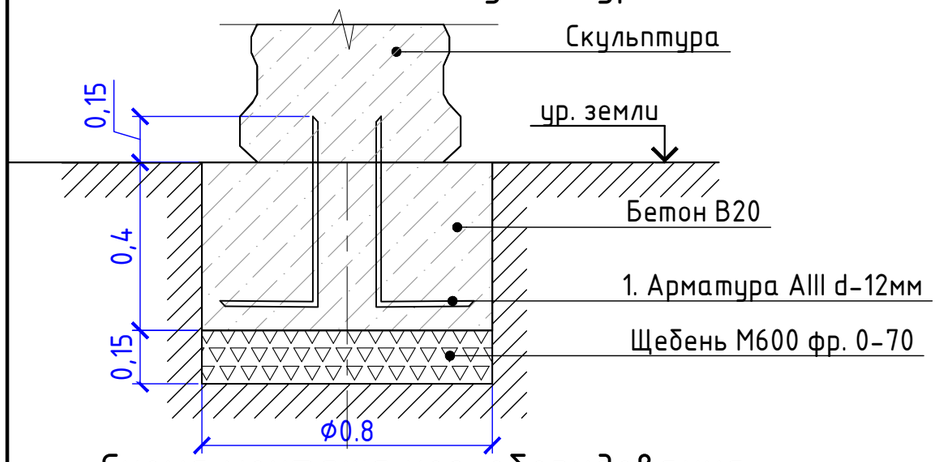


## Схема монтажа хоз. оборудования

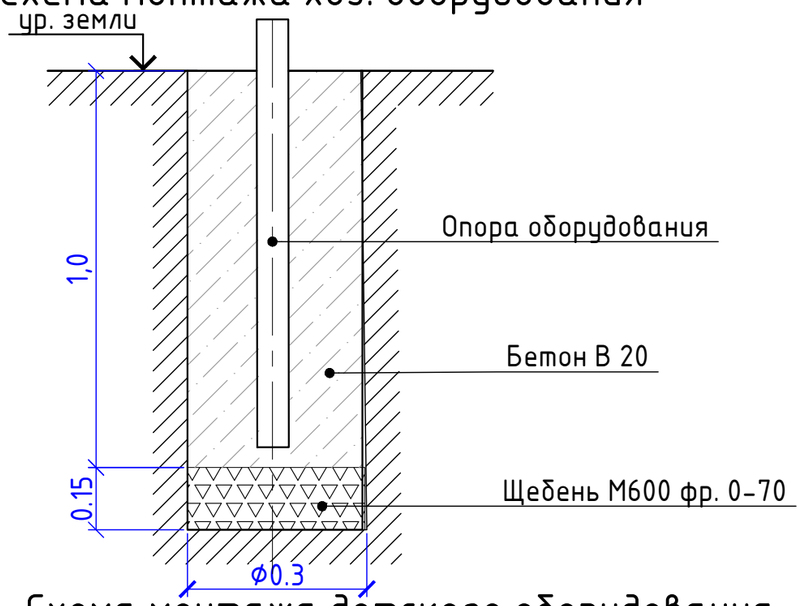


## Схема монтажа детского оборудования

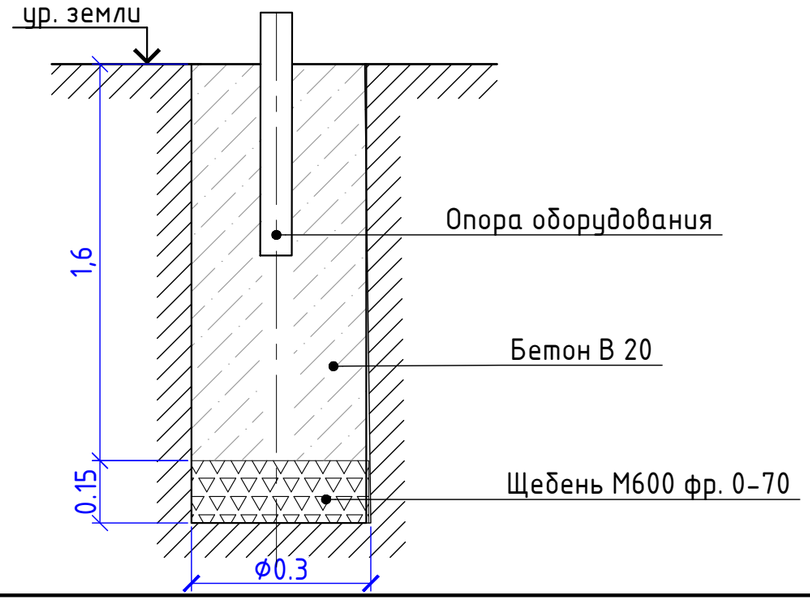


## Ведомость материалов на монтаж скульптуры

| Поз. | Обозначение | Наименование | Кол. | Масса ед., кг | Итого |
|---|---|---|---|---|---|
| 1 | ГОСТ 5781-82 | Арматура AIII D12 L-700мм шт. | 4 | 0,62 | 2,48 |
| | | Бетон В20 м3 | 2 | 0,20 | 0,40 |
| | | Щебень фр. 0-70 м3 | 2 | 0,003 | 0,006 |

1. Скульптуры устанавливать на арматурные стержни (клеевым составом) предварительно просверлив отверстия в скульптуре.
2. Общий вес скульптур 1170кг.

## Ведомость материалов на монтаж хоз. оборудования

| Поз. | Обозначение | Наименование | Кол. | Масса ед., кг | Итого |
|---|---|---|---|---|---|
| | | Бетон В20 м3 | 16 | 0,07 | 1,12 |
| | | Щебень фр. 0-70 м3 | 16 | 0,01 | 0,16 |

Существующее хоз. оборудование демонтировать. Общий вес демонтируемого оборудования 300кг

## Ведомость материалов на монтаж детского оборудования

| Поз. | Обозначение | Наименование | Кол. | Масса ед., кг | Итого |
|---|---|---|---|---|---|
| | | Бетон В20 м3 | 44 | 0,11 | 4,84 |
| | | Щебень фр. 0-70 м3 | 44 | 0,01 | 0,44 |

1. Существующее детское оборудование демонтировать. Вес демонтируемого детского оборудования 200кг.

Согласовано

Взам. инв. №

Подпись и дата

Инв. № подл.

| Изм. | Кол. уч. | Лист | № док. | Подп. | Дата |
|---|---|---|---|---|---|
| ГИП | | Терехов В.А. | | | |
| Проверил | | Терехов В.А. | | | |
| Разработал | | Дудинский | | | |
| Н.контр. | | ---- | | | |

УКСО ДТ/2017-Р-ГП.13

Разработка проектно-сметной документации по объектам капитального ремонта дворовых территорий в 2018г

| Приложение 3 | Стадия | Лист | Листов |
|---|---|---|---|
| | Р | 1 | |
| Монтаж оборудования | "ООО Седьмой Сезон" | | |

Формат А3

# Ограждение детской площадки металлическое О-315 "АВЕН"

Длина:
2000 мм
Высота:
625 мм

Общее кол-во секций - 44 шт.

Расход на бетонирование 1 опоры ограждения - 0,03 м.куб.

Общий расход на бетонирование опор ограждения - 1,38 м.куб.

Общий расход на щебень подбетонное основание - 0,138 м.куб.

## Схема бетонирования стоек ограждения

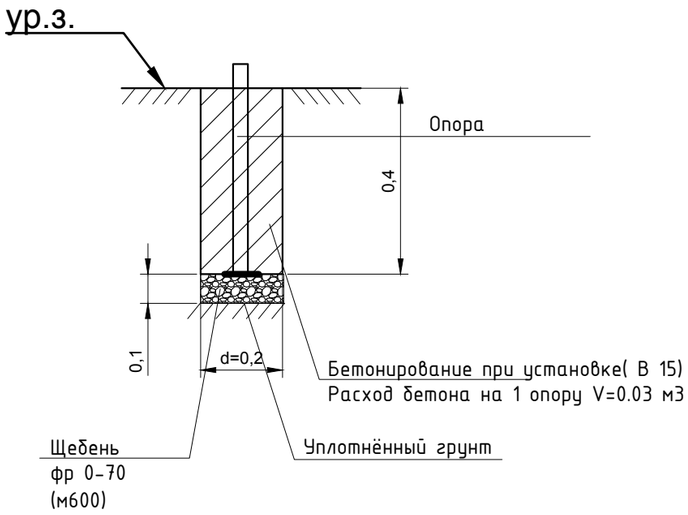


| | | | | | | | | |
|---|---|---|---|---|---|---|---|---|
| | | | | | | УКСО ДТ/2017-Р-ГП.13 | | |
| | | | | | | Разработка проектно-сметной документации по объектам капитального ремонта дворовых территорий в 2018г | | |
| Изм. | Кол. уч. | Лист | № док. | Подп. | Дата | | | |
| ГИП | | Терехов В.А. | | | | Приложение 3 | Стадия | Лист | Листов |
| | | | | | | | Р | 1 | |
| Проверил | | Терехов В.А. | | | | Монтаж ограждения на детской площадке | "ООО Седьмой Сезон" | | |
| Разработал | | Дудинский | | | | | | | |
| Н.контр. | | ---- | | | | | | | |

Согласовано

Взам. инв. №

Подпись и дата

Инв. № подл.

Формат А3

# Схема ремонта подпорных стен с новым ограждением

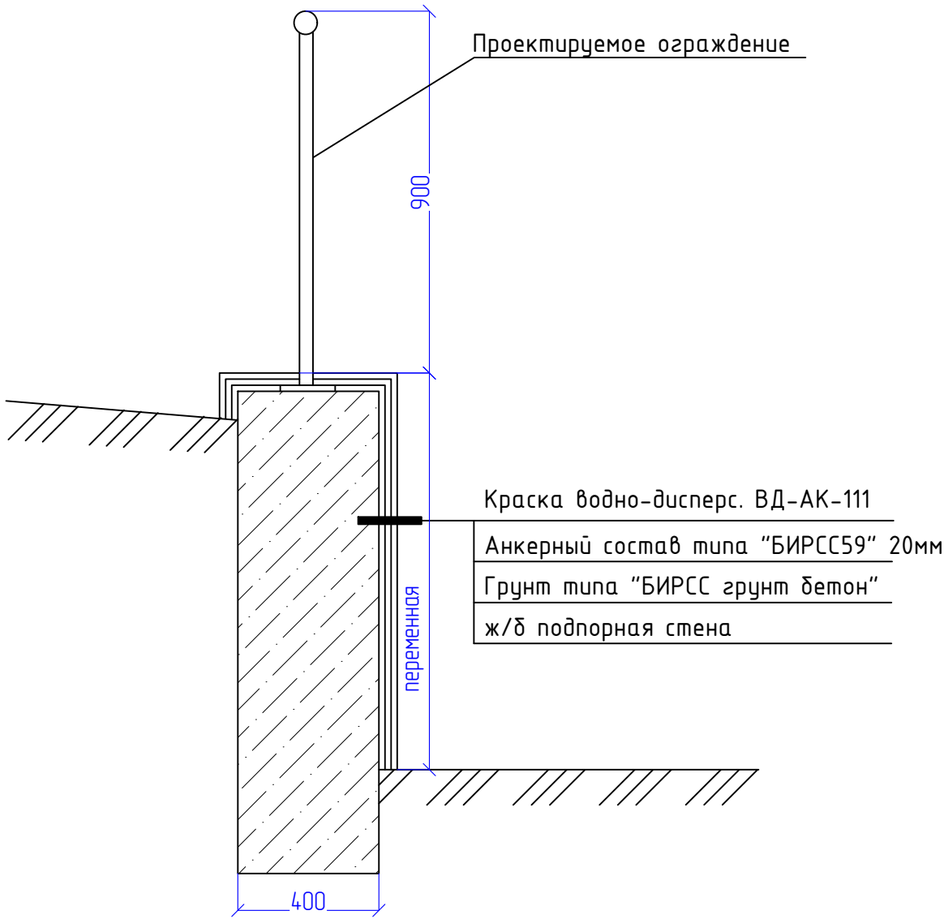


1. Ремонтируемая площадь подпорной стены ПС1 - 187м2

Перед началом работ на подпорной стене удалить старый слой краски и очистить от мусора и пыли.

# Спецификация элементов одной секции ограждения

| Марка, поз. | Обозначение | Наименование | Кол. | Масса ед., кг | Примеч. общий вес кг |
|---|---|---|---|---|---|
| 1 | ГОСТ 10704-91 | Труба60х1,4 L=900мм | 1 | 1,82 | 1,82 |
| 2 | ГОСТ 10704-91 | Труба60х1,4 L=3000мм | 2 | 6,06 | 12,12 |
| 3 | ГОСТ 10704-91 | Труба30х1,4 L=700мм | 14 | 0,69 | 9,66 |
| 4 | ГОСТ 19903-74 | Лист 150х150х6 | 1 | 1,05 | 1,05 |
| | | Анкер "Hilti" -150 шт. | 4 | | |
| | | | | | |

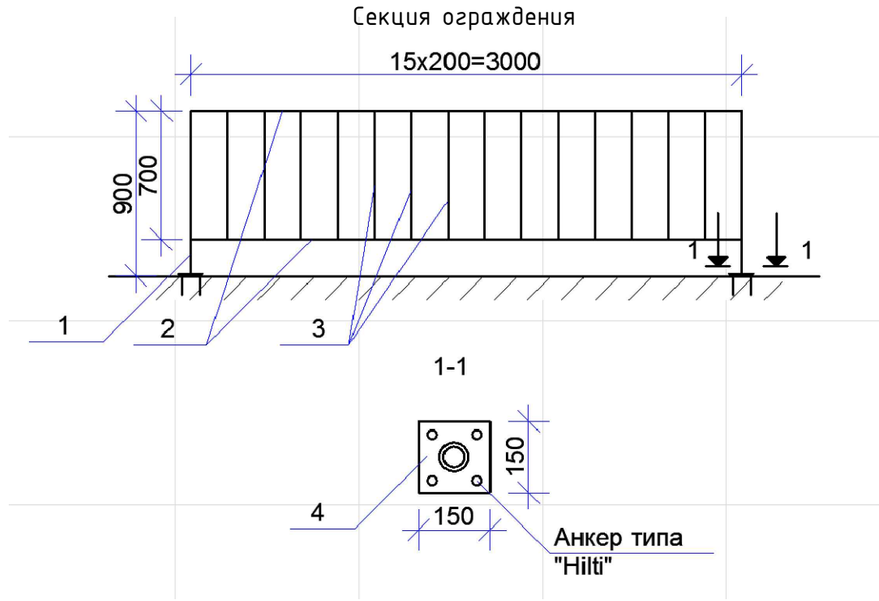


1. Для Подпорной стены ПС1 на ограждение (30п.м.) необходимо 11 секций + поз1.Труба60х1,4 L900 (1шт.) + поз4.Лист 150х150х6 (1шт.) + Анкер "Hilti" -100 (4шт.) - завершающая стойка.

Катет шва принять минимальной толщине свариваемых деталей

Все металлические изделия после сварки огрунтовать ГФ21, затем окрасить ПФ115.

Площадь окраски 1 секции 2,4м2 х 11шт. = 26,4м2

| | | | | | | |
|---|---|---|---|---|---|---|
| | | | | | | УКСО ДТ/2017-Р-ГП.13 |
| | | | | | | Разработка проектно-сметной документации по объектам капитального ремонта дворовых территорий в 2018г |
| Изм. | Кол. уч. | Лист | № док. | Подп. | Дата | |
| ГИП | | Терехов В.А. | | | | Приложение 5 — Стадия: Р; Лист: 1; Листов: |
| Проверил | | Терехов В.А. | | | | Ремонт подпорной стены — "ООО Седьмой Сезон" |
| Разработал | | Дудинский | | | | |
| Н.контр. | | ---- | | | | |

Согласовано

Взам. инв. №

Подпись и дата

Инв. № подл.

Формат А3